ST

Сделано в России

ОБОРУДОВАНИЕ РОССИЙСКОГО ПРОИЗВОДСТВА

Блоки бесперебойнорго питания

16 лет

since 2010

ВВЕДЕНИЕ

Сделано в России

Стандартная модификация ББП	Модификация ББПП- FR
- Холодный старт; - Защита АКБ; - Индикация работы; - Эргономичный корпус;	- Функции базовой модификации; - Индикация Тревожных выходов; - Отслеживание состояния АКБ; - Повышенная надежность;

24 Вольта (ОПС, СКУД, Wi-Fi, AP)

Фото	Артикул	Выходов	Iвых макс
	ST-ББП-50/24	1 выход	5А
	ST-ББПП-50/24FR	1 выход	

12 Вольт (Видеонаблюдение, ОПС)

Фото	Артикул	Выходов	Iвых макс
Компактный корпус АКБ 7а/ч			
	ST-ББП-20	1 выход	2А
	ST-ББПП-20FR	1 выход	
	ST-ББП-30	1 выход	3А
	ST-ББПП-30FR	1 выход	
	ST-ББП-50	1 выход	5А
	ST-ББПП-50FR	1 выход	
Класический корпус АКБ 17а/ч			
	ST-ББП-31	1 выход	3А
	ST-ББПП-31FR	1 выход	
	ST-ББП-51	1 выход	5А
	ST-ББПП-51FR	1 выход	
	ST-ББП-101	5 выходов 4x2А; 1x10А	10А

52 Вольта (PoE Switch, AP, PoE NVR)

Фото	Артикул	Выходов	Iвых макс
Внутри помещений			
	ST-ББП-22/52-2 PoE (1выход, АКБ 2x7)	1 выход	2А
	ST-ББП-71/52-2 PoE (4выхода 12В 2А/ 1Выход 52В 2А)	5 выходов 4(12) x 2А; 1(52) x 2А;	2А
Вне помещений			
	ST-ББП-22/52 PoE X	1 выход	2А
	ST-ББП-225/52 POE X	1 выход	
	ST-ББП-42/52 PoE X	1 выход	4А
	ST-ББП-425/52 POE X	1 выход	

ББП 12В АКБ 7А/ч

ST-ББП-20/30/50

ST
Сделано в России

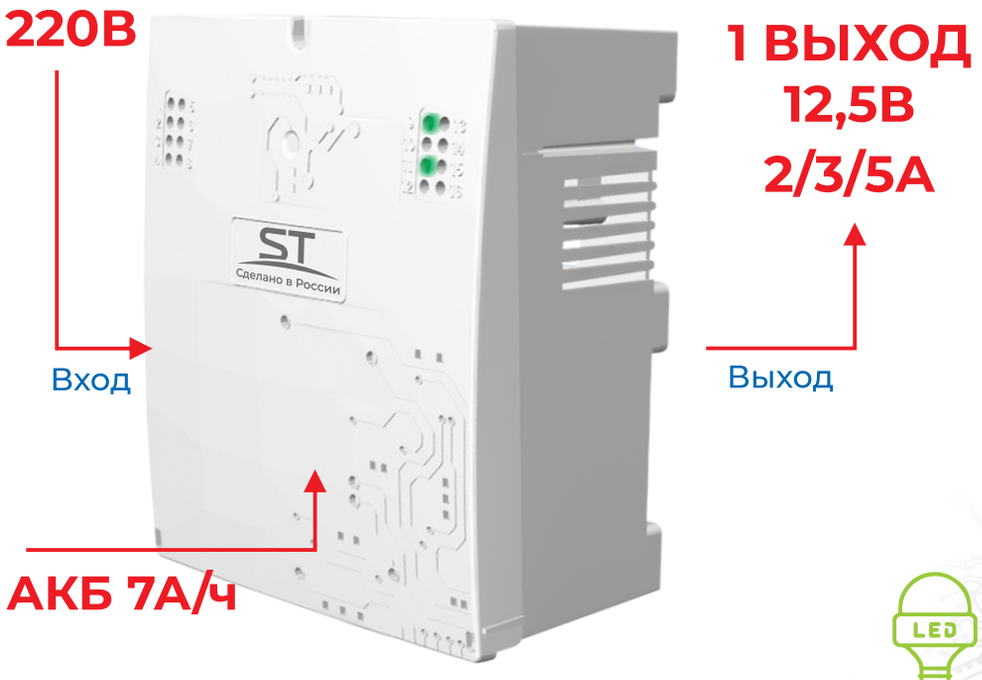

Область применения

- СИСТЕМЫ ВИДЕОНАБЛЮДЕНИЯ
- СВЕТОДИОДНОЕ ОСВЕЩЕНИЕ
- СЕТЕВОЕ ОБОРУДОВАНИЕ
- КОМПЛЕКСНЫЕ СИСТЕМЫ БЕЗОПАСНОСТИ И АВТОМАТИЗАЦИИ
- ТЕХНОЛОГИЧЕСКОЕ ОБОРУДОВАНИЕ
- АВАРИЙНОЕ ОСВЕЩЕНИЕ

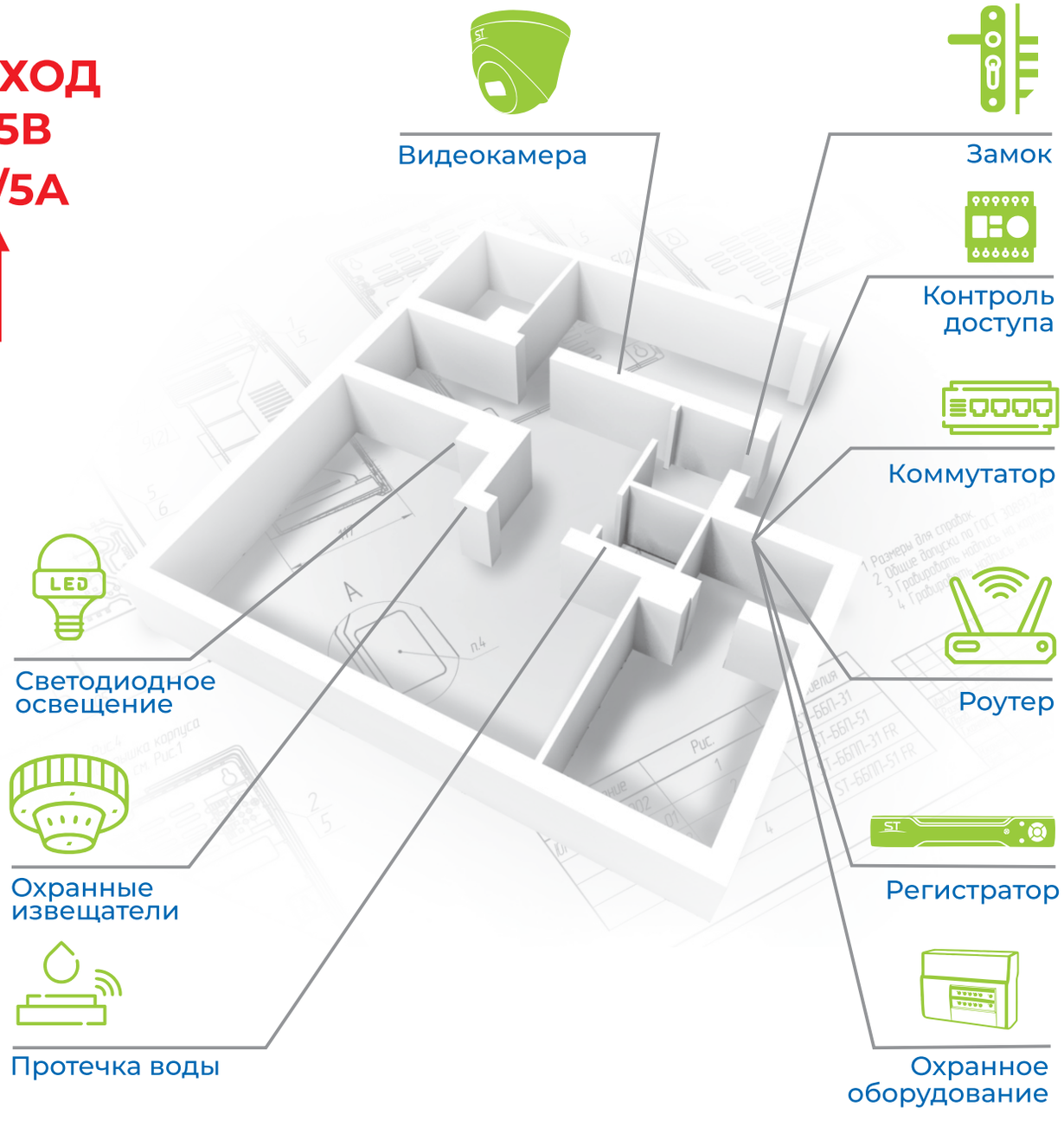

ББП 12В АКБ 7А/ч

ST-ББП-20/30/50

Сделано в России

Параметры	ST-ББП-20	ST-ББП-30	ST-ББП-50
Входное напряжение	~ от 150В до 243В 50Гц		
Потребляемая мощность от сети 220В (I вых.макс.)	32Вт	48Вт	80Вт
Напряжение выходное, номинальное (при наличии 220 В)	**12,5В**		
Количество выходов	1		
Напряжение выходное, номинальное (при отсутствии сети 220 В (от АКБ))	10,5В...12В		
Номинальный ток нагрузки 1 выхода	**2А**	**3А**	**5А**
Максимальный ток нагрузки общий	2А	3А	5А
Максимальный ток заряда АКБ	0,5А		
Тип подключаемой АКБ	**7А/ч**		
Напряжение отсечки АКБ от нагрузки (защита АКБ)	10В		
Величина пульсаций выходного напряжения (ном.ток нагрузки)	<120мВ		
Сечение проводов, подводимых к клеммам, мм² (Вход/выход), не более	1,5		
Рабочая температура окружающей среды	от -5°С до +45°С		
Степень защищенности	IP20		
Рабочая относительная влажность воздуха	не более 85% при температуре +25°С		
Габаритные размеры источника питания, мм (шир/выс/гл)	165х185х88 мм		

Преимущества

- СТАБИЛИЗИРОВАННОЕ НАПРЯЖЕНИЕ 12,5В
- ЗАЩИТА АКБ ПРИ КОРОТКОМ ЗАМЫКАНИИ ВЫХОДА
- ЗАЩИТА АКБ ОТ ГЛУБОКОГО РАЗРЯДА
- ХОЛОДНЫЙ СТАРТ
- АВТОМАТИЧЕСКИЙ ПЕРЕХОД НА РЕЗЕРВНОЕ ПИТАНИЕ ПРИ ПРОПАЖЕ 220В

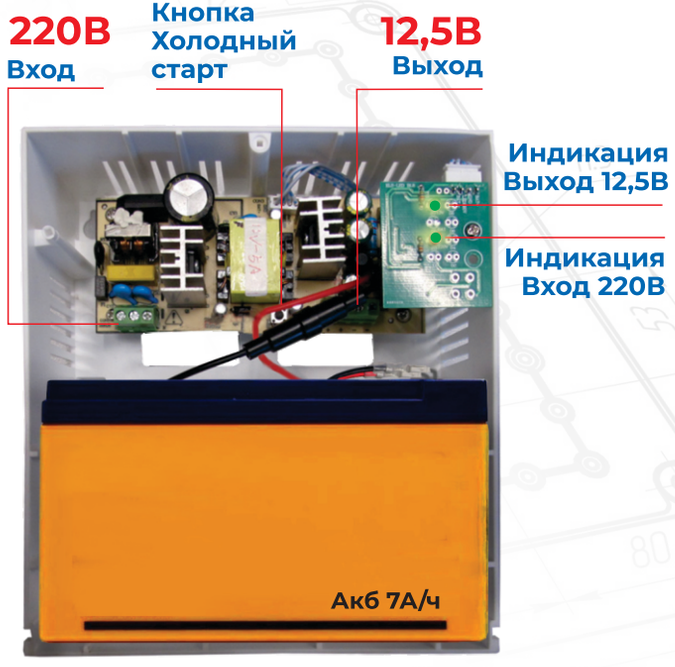

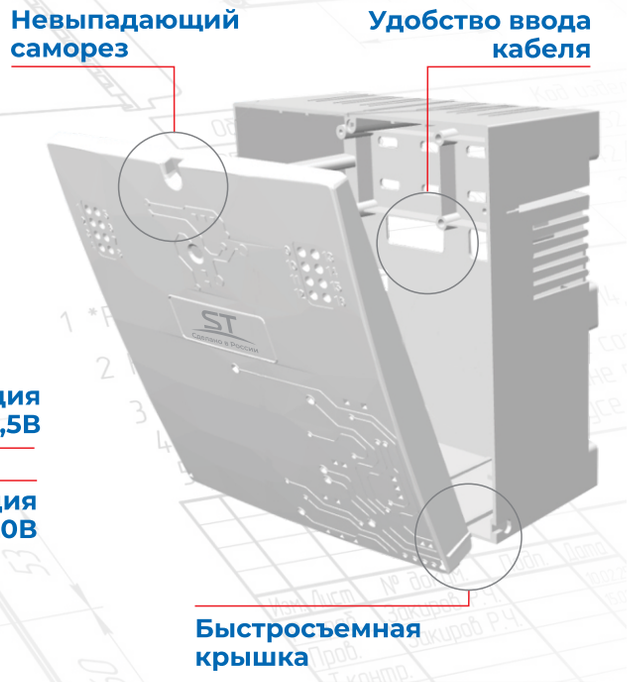

гарантия 3 года

В РЕЕСТРЕ РОССИЙСКОЙ ПРОДУКЦИИ

ББПП 12В АКБ 7А/ч

ST-ББПП-20/30/50FR

Сделано в России



Область применения

- СИСТЕМЫ ОХРАННОЙ СИГНАЛИЗАЦИИ
- СИСТЕМЫ ВИДЕОНАБЛЮДЕНИЯ И СИГНАЛИЗАЦИИ
- СВЕТОДИОДНОЕ ОСВЕЩЕНИЕ
- СЕТЕВОЕ ОБОРУДОВАНИЕ
- КОМПЛЕКСНЫЕ СИСТЕМЫ БЕЗОПАСНОСТИ И АВТОМАТИЗАЦИИ
- ТЕХНОЛОГИЧЕСКОЕ ОБОРУДОВАНИЕ
- АВАРИЙНОЕ ОСВЕЩЕНИЕ

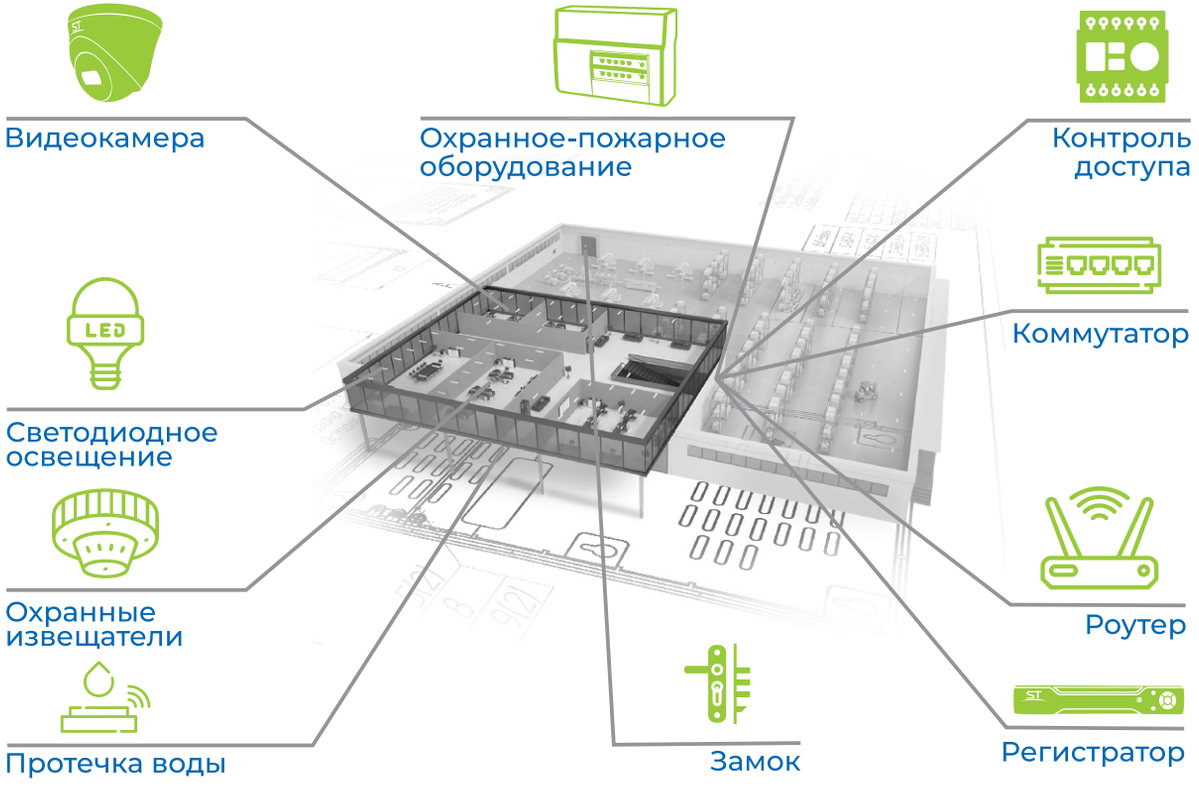

ББПП 12В АКБ 7А/ч

ST-ББПП-20/30/50FR

ST
Сделано в России

Параметры	ST-ББП-20FR	ST-ББП-30FR	ST-ББП-50FR
Входное напряжение	~ от 150В до 243В 50Гц		
Потребляемая мощность от сети 220В (I вых.макс.)	32Вт	48Вт	80Вт
Напряжение выходное, номинальное (при наличии 220 В)	**12,5В**		
Количество выходов	1		
Напряжение выходное, номинальное (при отсутствии сети 220 В (от АКБ))	10,5В...12В		
Номинальный ток нагрузки 1 выхода	**2А**	**3А**	**5А**
Максимальный ток нагрузки общий	2А	3А	5А
Максимальный ток заряда АКБ	0,5А		
Тип подключаемой АКБ	**7А/ч**		
Напряжение отсечки АКБ от нагрузки (защита АКБ)	10В		
Величина пульсаций выходного напряжения (ном.ток нагрузки)	<120мВ		
Сечение проводов, подводимых к клеммам, мм² (Вход/выход), не более	1,5		
Рабочая температура окружающей среды	от -5°С до +45°С		
Степень защищенности	IP20		
Рабочая относительная влажность воздуха	не более 85% при температуре +25°С		
Габаритные размеры источника питания, мм (шир/выс/гл)	165х185х88 мм		

Преимущества

- СТАБИЛИЗИРОВАННОЕ НАПРЯЖЕНИЕ 12,5В
- ЗАЩИТА АКБ ПРИ КОРОТКОМ ЗАМЫКАНИИ ВЫХОДА
- ЗАЩИТА АКБ ОТ ГЛУБОКОГО РАЗРЯДА
- ХОЛОДНЫЙ СТАРТ
- АВТОМАТИЧЕСКИЙ ПЕРЕХОД НА РЕЗЕРВНОЕ ПИТАНИЕ ПРИ ПРОПАЖЕ 220В

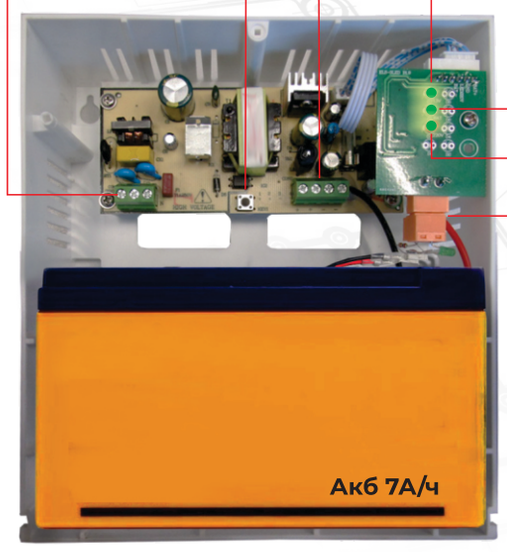



гарантия 5 лет

В РЕЕСТРЕ РОССИЙСКОЙ ПРОДУКЦИИ

ББП 12В АКБ 17А/ч

ST-ББП-31/51

ST
Сделано в России

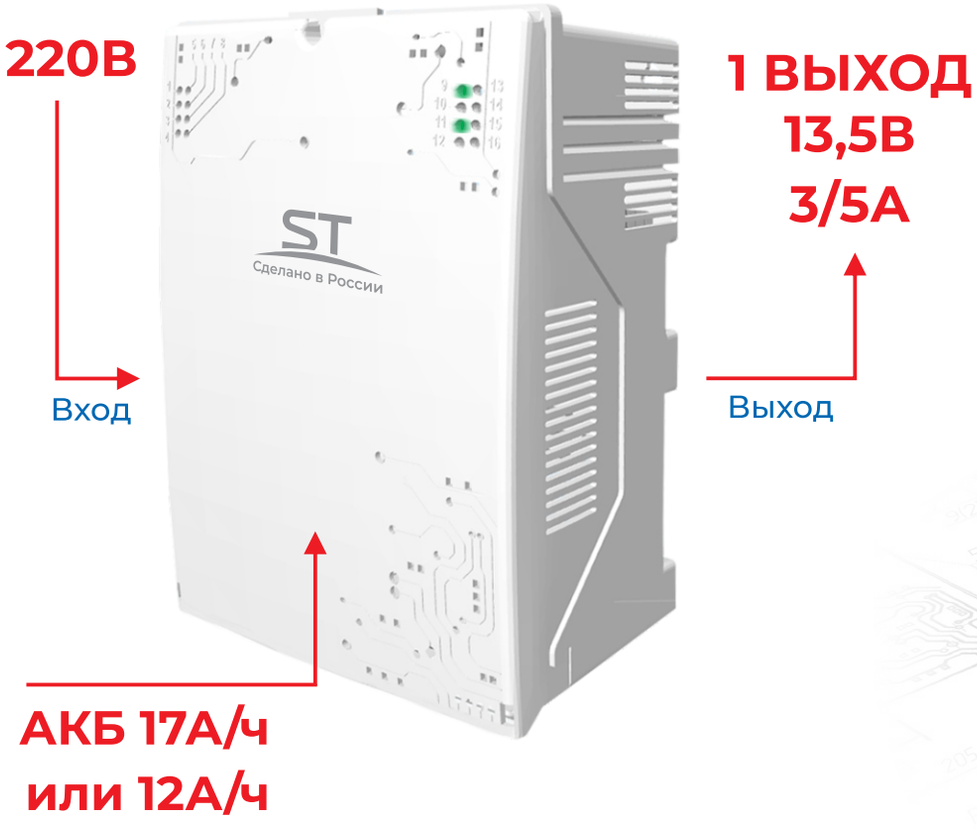

Область применения

- СИСТЕМЫ ВИДЕОНАБЛЮДЕНИЯ
- СВЕТОДИОДНОЕ ОСВЕЩЕНИЕ
- СЕТЕВОЕ ОБОРУДОВАНИЕ
- КОМПЛЕКСНЫЕ СИСТЕМЫ БЕЗОПАСНОСТИ И АВТОМАТИЗАЦИИ
- ТЕХНОЛОГИЧЕСКОЕ ОБОРУДОВАНИЕ
- АВАРИЙНОЕ ОСВЕЩЕНИЕ

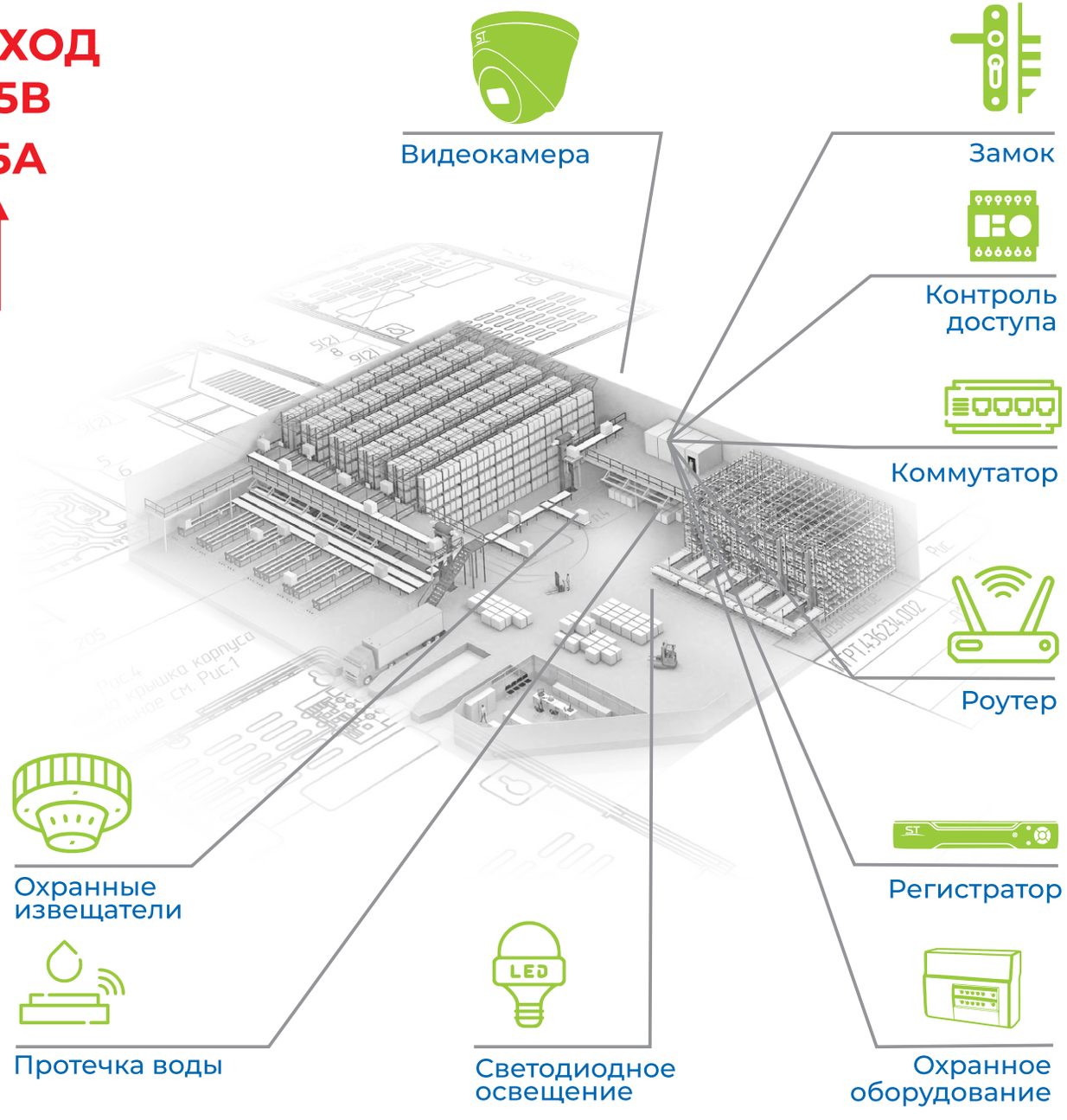

ББП 12В АКБ 17А/ч

ST-ББП-31/51

Сделано в России

Параметры	ST-ББП-31	ST-ББП-51
Входное напряжение	~ от 150В до 243В 50Гц	
Потребляемая мощность от сети 220В (I вых.макс.)	48Вт	80Вт
Напряжение выходное, номинальное (при наличии 220 В)	**13,5В**	
Количество выходов	1	
Напряжение выходное, номинальное (при отсутствии сети 220 В (от АКБ))	10,5В...12В	
Номинальный ток нагрузки 1 выхода	**3А**	**5А**
Максимальный ток нагрузки общий	3А	5А
Максимальный ток заряда АКБ	1А	
Тип подключаемой АКБ	**12В(17А/ч) или 12В(12А/ч)**	
Напряжение отсечки АКБ от нагрузки (защита АКБ)	10В	
Величина пульсаций выходного напряжения (ном.ток нагрузки)	<120мВ	
Сечение проводов, подводимых к клеммам, мм² (Вход/выход), не более	1,5	
Рабочая температура окружающей среды	от -5°С до +45°С	
Степень защищенности	IP20	
Рабочая относительная влажность воздуха	не более 85% при температуре +25°С	
Габаритные размеры источника питания, мм (шир/выс/гл)	205х262х117 мм	

Преимущества

- СТАБИЛИЗИРОВАННОЕ НАПРЯЖЕНИЕ 13,5В
- ЗАЩИТА АКБ ПРИ КОРОТКОМ ЗАМЫКАНИИ ВЫХОДА
- ЗАЩИТА АКБ ОТ ГЛУБОКОГО РАЗРЯДА
- ХОЛОДНЫЙ СТАРТ
- АВТОМАТИЧЕСКИЙ ПЕРЕХОД НА РЕЗЕРВНОЕ ПИТАНИЕ ПРИ ПРОПАЖЕ 220В



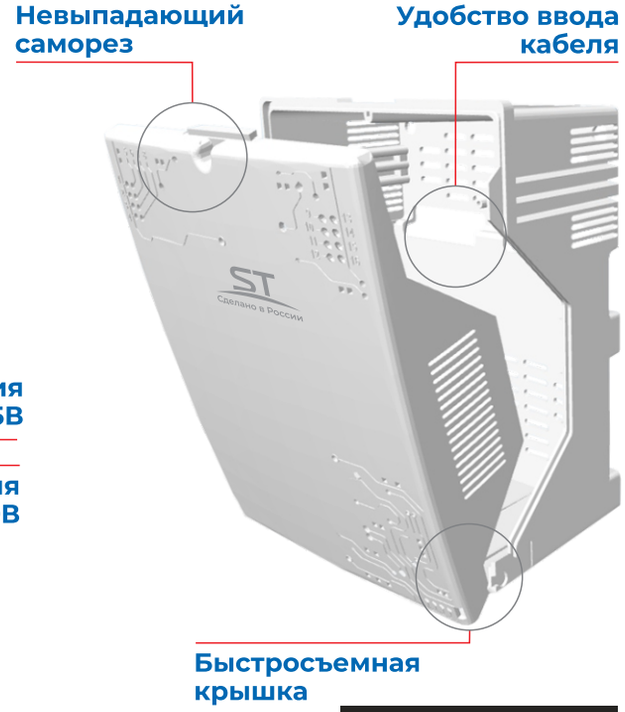

гарантия 3 года

В РЕЕСТРЕ РОССИЙСКОЙ ПРОДУКЦИИ

ББПП 12В АКБ 17А/ч

ST-ББПП-31/51FR

Сделано в России

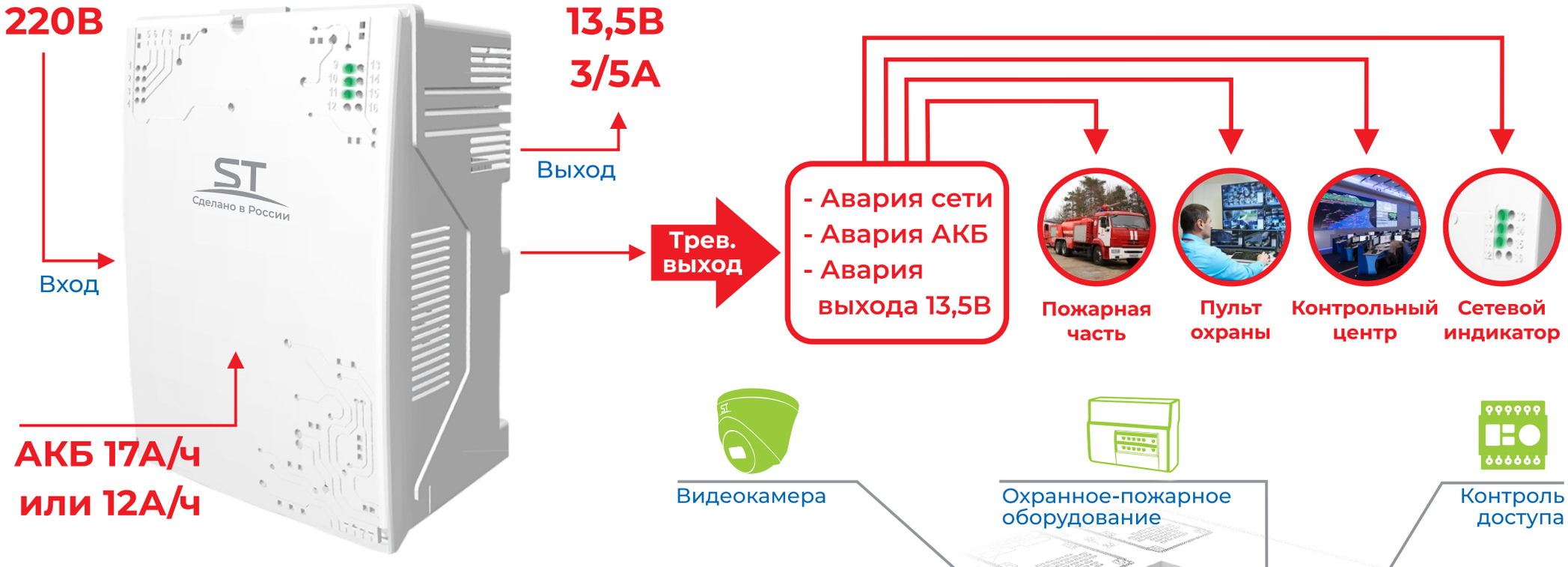

Область применения

- СИСТЕМЫ ОХРАННОЙ СИГНАЛИЗАЦИИ
- СИСТЕМЫ ВИДЕОНАБЛЮДЕНИЯ И СИГНАЛИЗАЦИИ
- СВЕТОДИОДНОЕ ОСВЕЩЕНИЕ
- СЕТЕВОЕ ОБОРУДОВАНИЕ
- КОМПЛЕКСНЫЕ СИСТЕМЫ БЕЗОПАСНОСТИ И АВТОМАТИЗАЦИИ
- ТЕХНОЛОГИЧЕСКОЕ ОБОРУДОВАНИЕ
- АВАРИЙНОЕ ОСВЕЩЕНИЕ

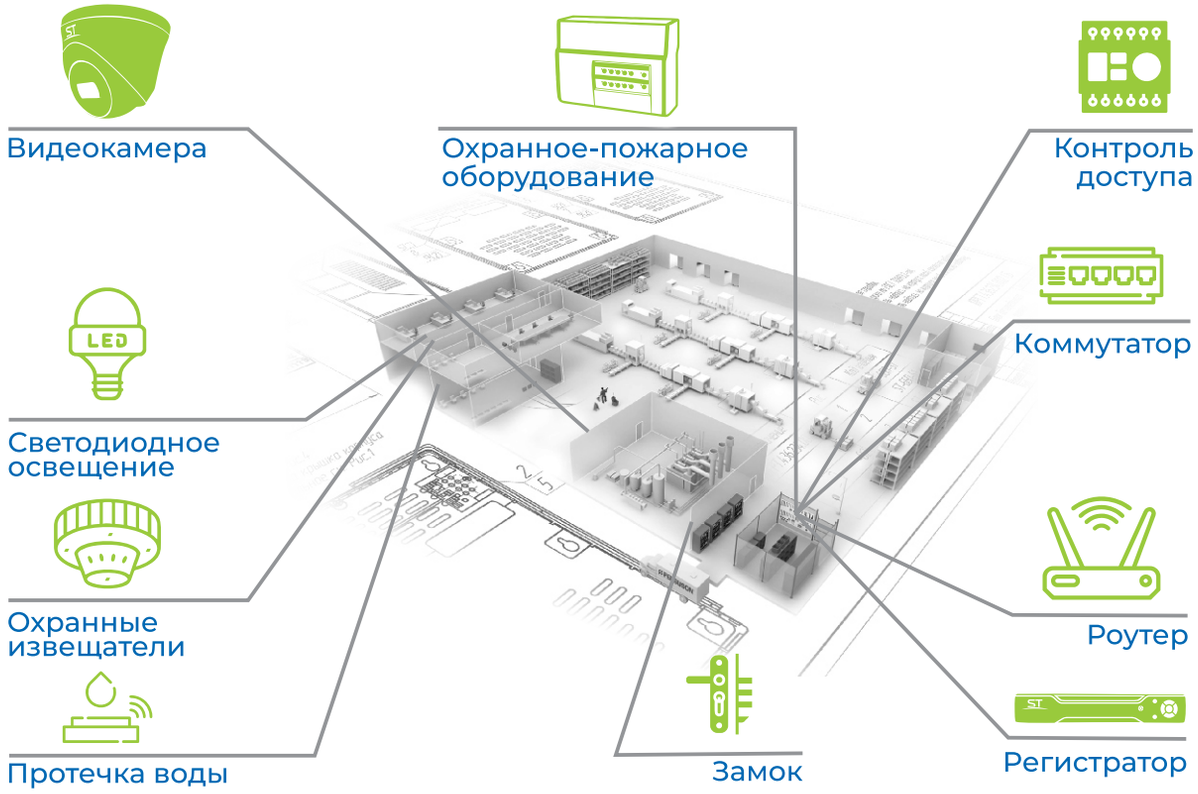

ББПП 12В АКБ 17А/ч

ST-ББПП-31/51FR

Сделано в России

Параметры	ST-ББП-31FR	ST-ББП-51FR
Входное напряжение	~ от 150В до 243В 50Гц	
Потребляемая мощность от сети 220В (I вых.макс.)	48Вт	80Вт
Напряжение выходное, номинальное (при наличии 220 В)	**13,5В**	
Количество выходов	1	
Напряжение выходное, номинальное (при отсутствии сети 220 В (от АКБ))	10,5В...12В	
Номинальный ток нагрузки 1 выхода	**3А**	**5А**
Максимальный ток нагрузки общий	3А	5А
Максимальный ток заряда АКБ	1А	
Тип подключаемой АКБ	**12В(17А/ч) или 12В(12А/ч)**	
Напряжение отсечки АКБ от нагрузки (защита АКБ)	10В	
Величина пульсаций выходного напряжения (ном.ток нагрузки)	<120мВ	
Сечение проводов, подводимых к клеммам, мм² (Вход/выход), не более	1,5	
Рабочая температура окружающей среды	от -5°С до +45°С	
Степень защищенности	IP20	
Рабочая относительная влажность воздуха	не более 85% при температуре +25°С	
Габаритные размеры источника питания, мм (шир/выс/гл)	205x262x117 мм	

Преимущества

- СТАБИЛИЗИРОВАННОЕ НАПРЯЖЕНИЕ 13,5В
- ЗАЩИТА АКБ ПРИ КОРОТКОМ ЗАМЫКАНИИ ВЫХОДА
- ЗАЩИТА АКБ ОТ ГЛУБОКОГО РАЗРЯДА
- ХОЛОДНЫЙ СТАРТ
- АВТОМАТИЧЕСКИЙ ПЕРЕХОД НА РЕЗЕРВНОЕ ПИТАНИЕ ПРИ ПРОПАЖЕ 220В





гарантия 5 лет

В РЕЕСТРЕ РОССИЙСКОЙ ПРОДУКЦИИ

ББП 24В АКБ 2х7А/ч

ST-ББП-50/24

Сделано в России

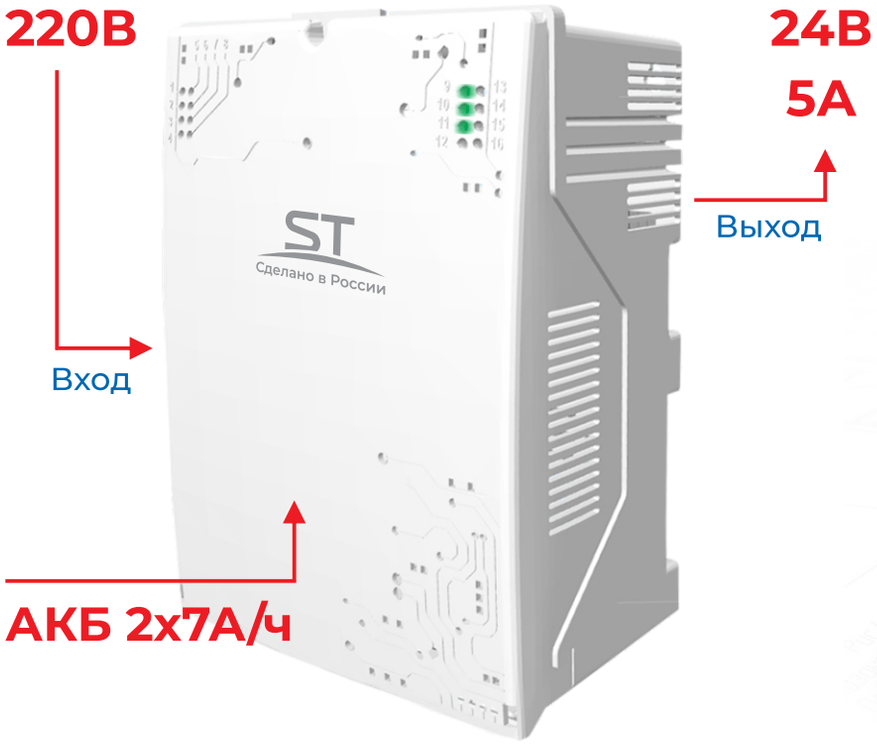

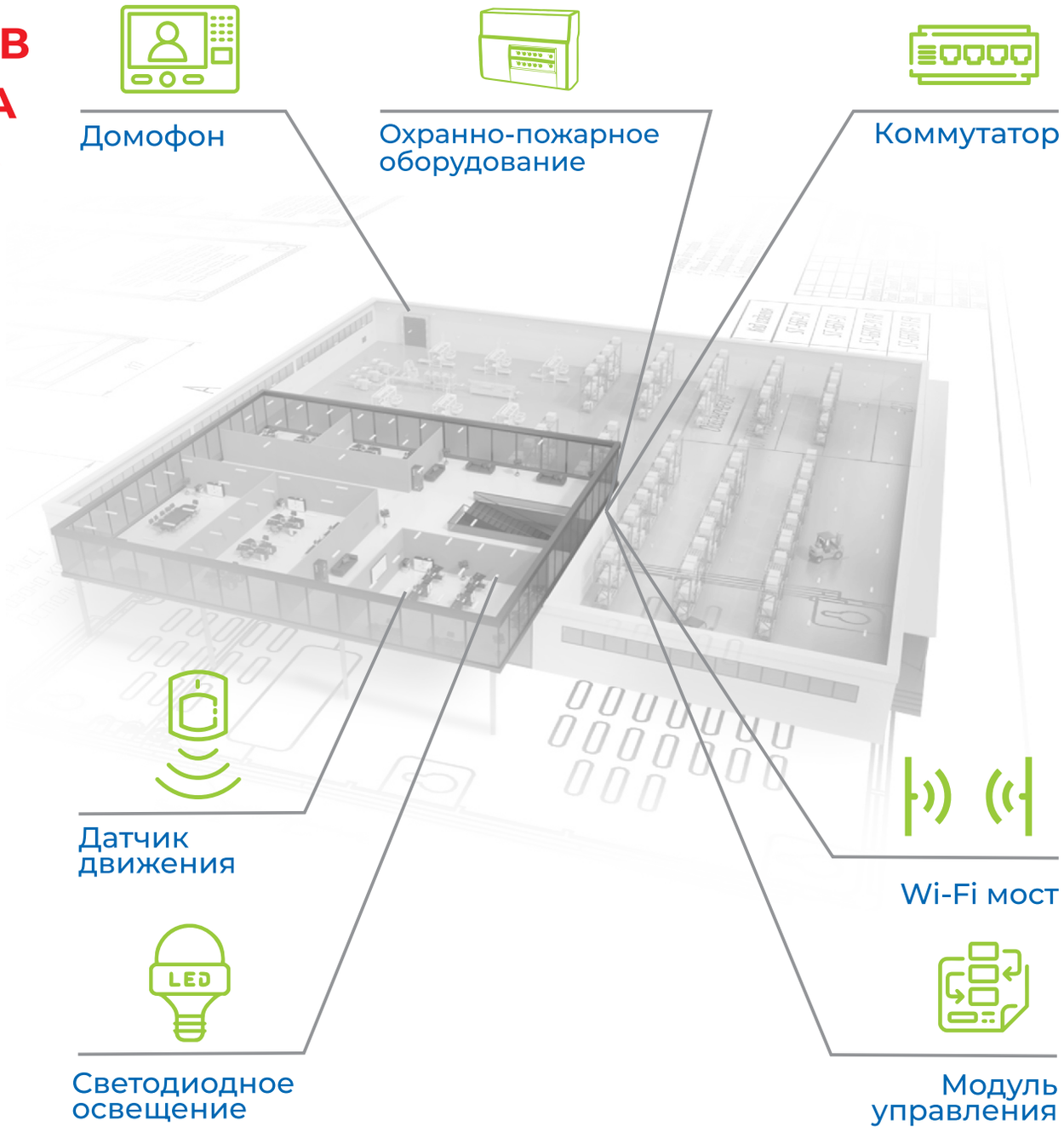

Область применения

- СИСТЕМЫ ВИДЕОНАБЛЮДЕНИЯ
- СВЕТОДИОДНОЕ ОСВЕЩЕНИЕ
- СЕТЕВОЕ ОБОРУДОВАНИЕ
- КОМПЛЕКСНЫЕ СИСТЕМЫ БЕЗОПАСНОСТИ И АВТОМАТИЗАЦИИ
- ТЕХНОЛОГИЧЕСКОЕ ОБОРУДОВАНИЕ
- АВАРИЙНОЕ ОСВЕЩЕНИЕ

ББП 24В АКБ 2х7А/ч

ST-ББП-50/24

Сделано в России

Параметры	ST-ББП-50/24
Входное напряжение	~ от 150В до 243В 50Гц
Потребляемая мощность от сети 220В (I вых.макс.)	160Вт
Напряжение выходное, номинальное (при наличии 220 В)	**24В**
Количество выходов	1
Напряжение выходное, номинальное (при отсутствии сети 220 В (от АКБ))	21В...27В
Номинальный ток нагрузки 1 выхода	**5А**
Максимальный ток нагрузки общий	5А
Максимальный ток заряда АКБ	1А
Тип подключаемой АКБ	**2 шт. 12В 7А/ч** (Последовательное соединение)
Напряжение отсечки АКБ от нагрузки (защита АКБ)	20В
Величина пульсаций выходного напряжения (ном.ток нагрузки)	<120мВ
Сечение проводов, подводимых к клеммам, мм² (Вход/выход), не более	1,5
Рабочая температура окружающей среды	от -5°С до +45°С
Степень защищенности	IP20
Рабочая относительная влажность воздуха	не более 85% при температуре +25°С
Габаритные размеры источника питания, мм (шир/выс/гл)	205х262х117 мм

Преимущества

- СТАБИЛИЗИРОВАННОЕ НАПРЯЖЕНИЕ 24В
- ЗАЩИТА АКБ ПРИ КОРОТКОМ ЗАМЫКАНИИ ВЫХОДА
- ЗАЩИТА АКБ ОТ ГЛУБОКОГО РАЗРЯДА
- ХОЛОДНЫЙ СТАРТ
- АВТОМАТИЧЕСКИЙ ПЕРЕХОД НА РЕЗЕРВНОЕ ПИТАНИЕ ПРИ ПРОПАЖЕ 220В

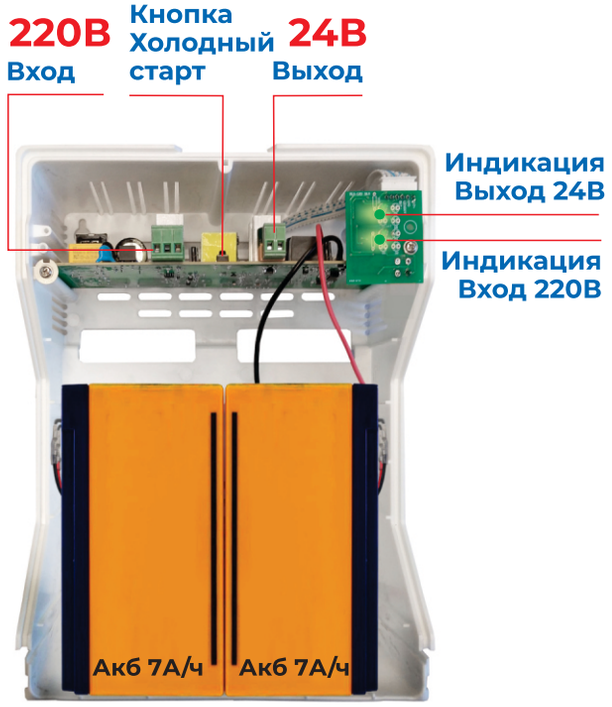

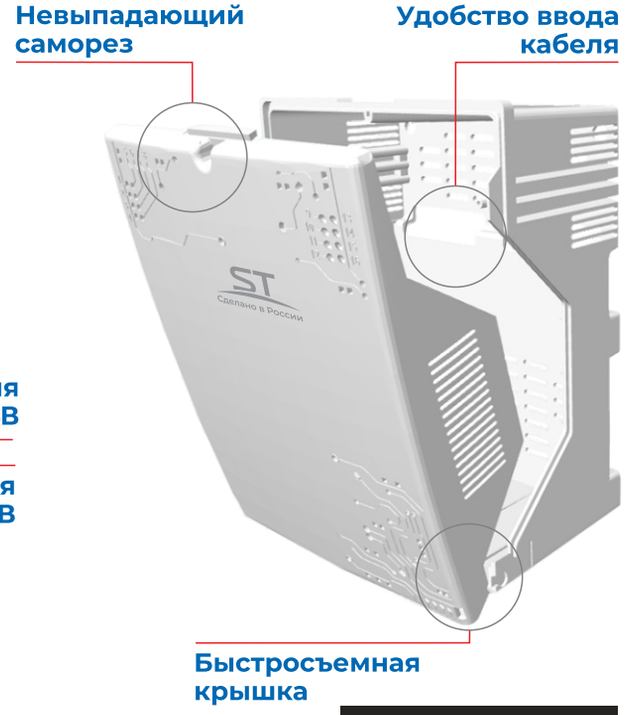

гарантия 3 года

В РЕЕСТРЕ РОССИЙСКОЙ ПРОДУКЦИИ

ББПП 24В АКБ 2х7А/ч

ST-ББПП-50/24FR

ST
Сделано в России

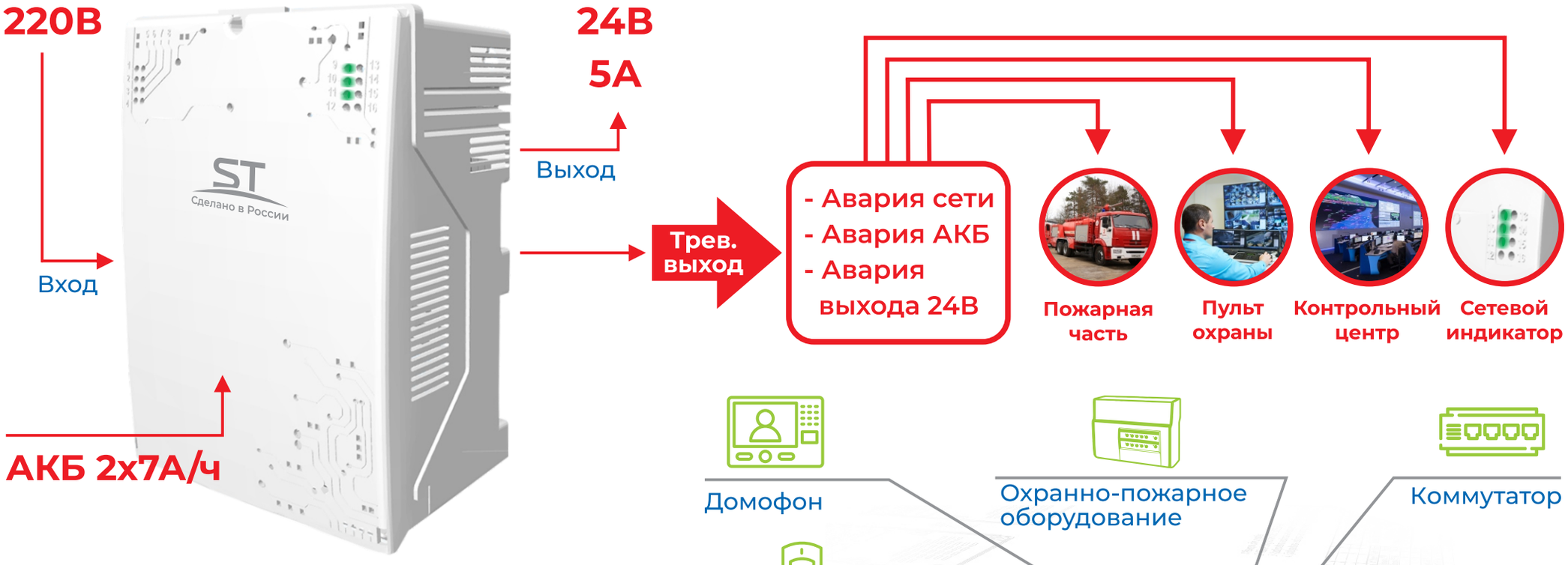

Область применения

- СИСТЕМЫ ОХРАННОЙ СИГНАЛИЗАЦИИ
- СИСТЕМЫ ВИДЕОНАБЛЮДЕНИЯ И СИГНАЛИЗАЦИИ
- СВЕТОДИОДНОЕ ОСВЕЩЕНИЕ
- СЕТЕВОЕ ОБОРУДОВАНИЕ
- КОМПЛЕКСНЫЕ СИСТЕМЫ БЕЗОПАСНОСТИ И АВТОМАТИЗАЦИИ
- ТЕХНОЛОГИЧЕСКОЕ ОБОРУДОВАНИЕ
- АВАРИЙНОЕ ОСВЕЩЕНИЕ

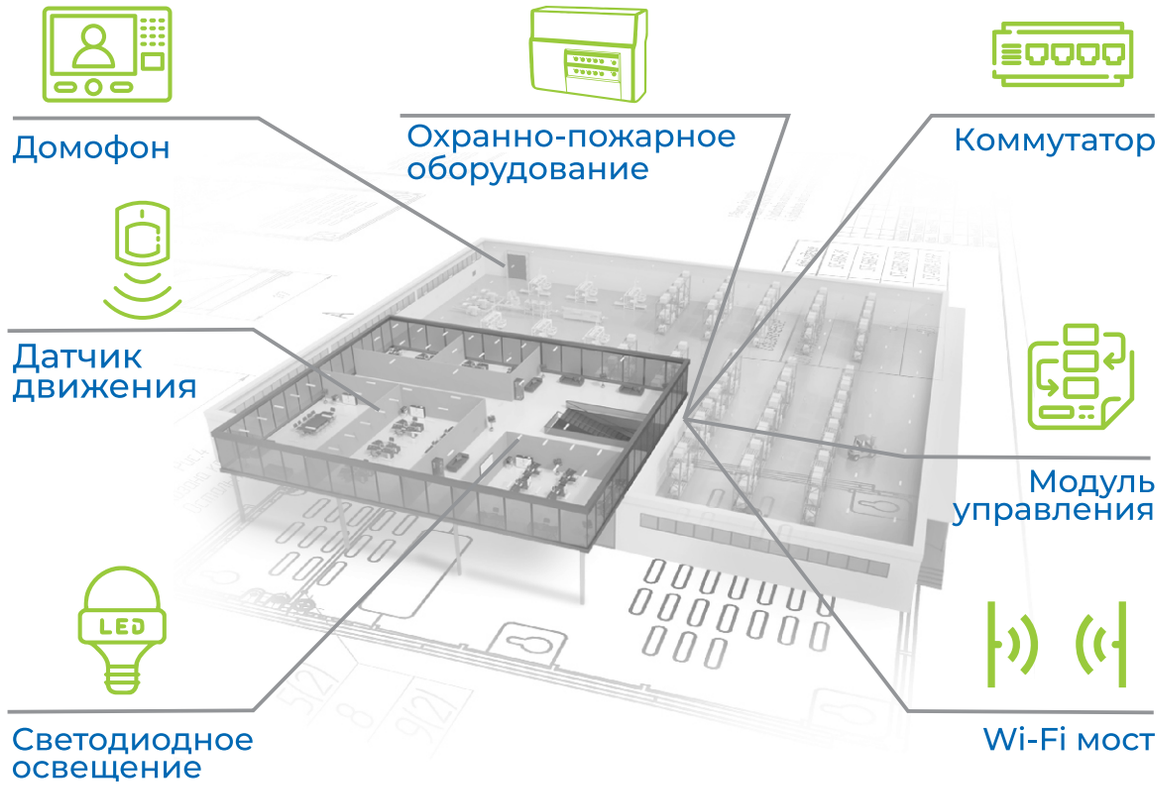

ББПП 24В АКБ 2х7А/ч

ST-ББПП-50/24FR

Сделано в России

Параметры	ST-ББПП-50/24 FR
Входное напряжение	~ от 150В до 243В 50Гц
Потребляемая мощность от сети 220В (I вых.макс.)	160Вт
Напряжение выходное, номинальное (при наличии 220 В)	**24В**
Количество выходов	1
Напряжение выходное, номинальное (при отсутствии сети 220 В (от АКБ))	21В...27В
Номинальный ток нагрузки 1 выхода	**5А**
Максимальный ток нагрузки общий	5А
Максимальный ток заряда АКБ	1А
Тип подключаемой АКБ	**2 шт. 12В 7А/ч** (Последовательное соединение)
Напряжение отсечки АКБ от нагрузки (защита АКБ)	20В
Величина пульсаций выходного напряжения (ном.ток нагрузки)	<120мВ
Сечение проводов, подводимых к клеммам, мм² (Вход/выход), не более	1,5
Рабочая температура окружающей среды	от -5°С до +45°С
Степень защищенности	IP20
Рабочая относительная влажность воздуха	не более 85% при температуре +25°С
Габаритные размеры источника питания, мм (шир/выс/гл)	205х262х117 мм

Преимущества

- СТАБИЛИЗИРОВАННОЕ НАПРЯЖЕНИЕ 24В
- ЗАЩИТА АКБ ПРИ КОРОТКОМ ЗАМЫКАНИИ ВЫХОДА
- ЗАЩИТА АКБ ОТ ГЛУБОКОГО РАЗРЯДА
- ХОЛОДНЫЙ СТАРТ
- АВТОМАТИЧЕСКИЙ ПЕРЕХОД НА РЕЗЕРВНОЕ ПИТАНИЕ ПРИ ПРОПАЖЕ 220В

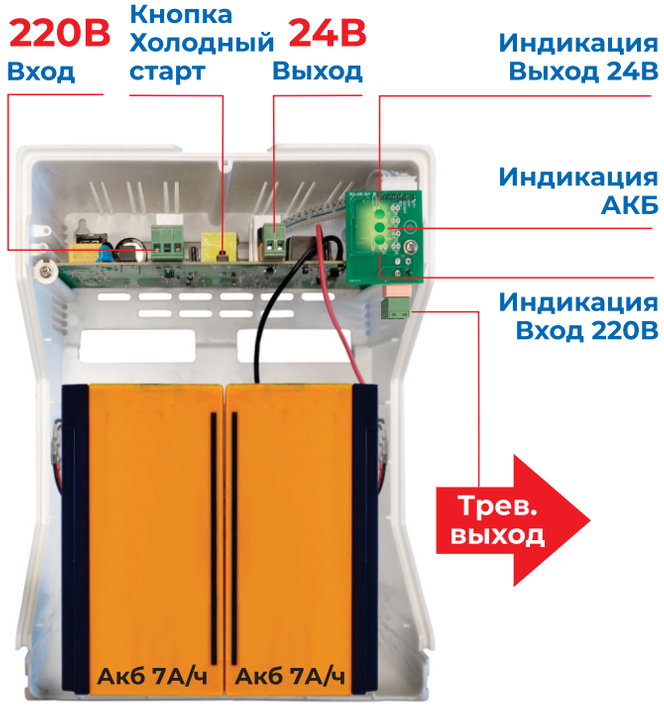

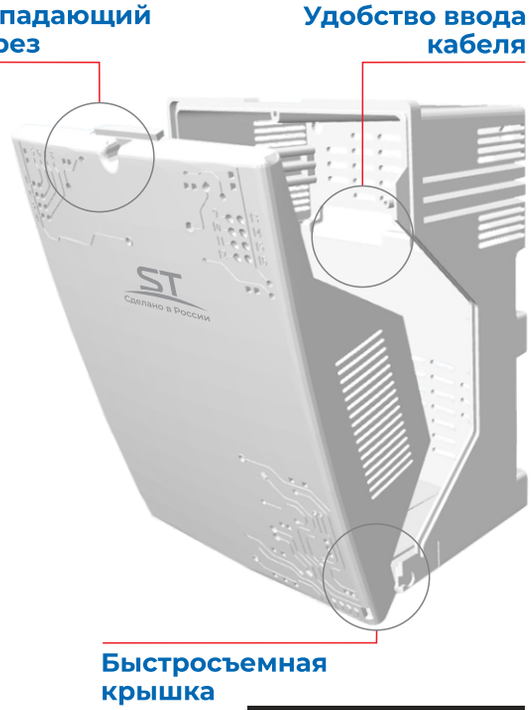

гарантия 5 лет

В РЕЕСТРЕ РОССИЙСКОЙ ПРОДУКЦИИ

ББП 12/52В АКБ 17А/ч

ST-ББП-71/52-2 PoE

Сделано в России

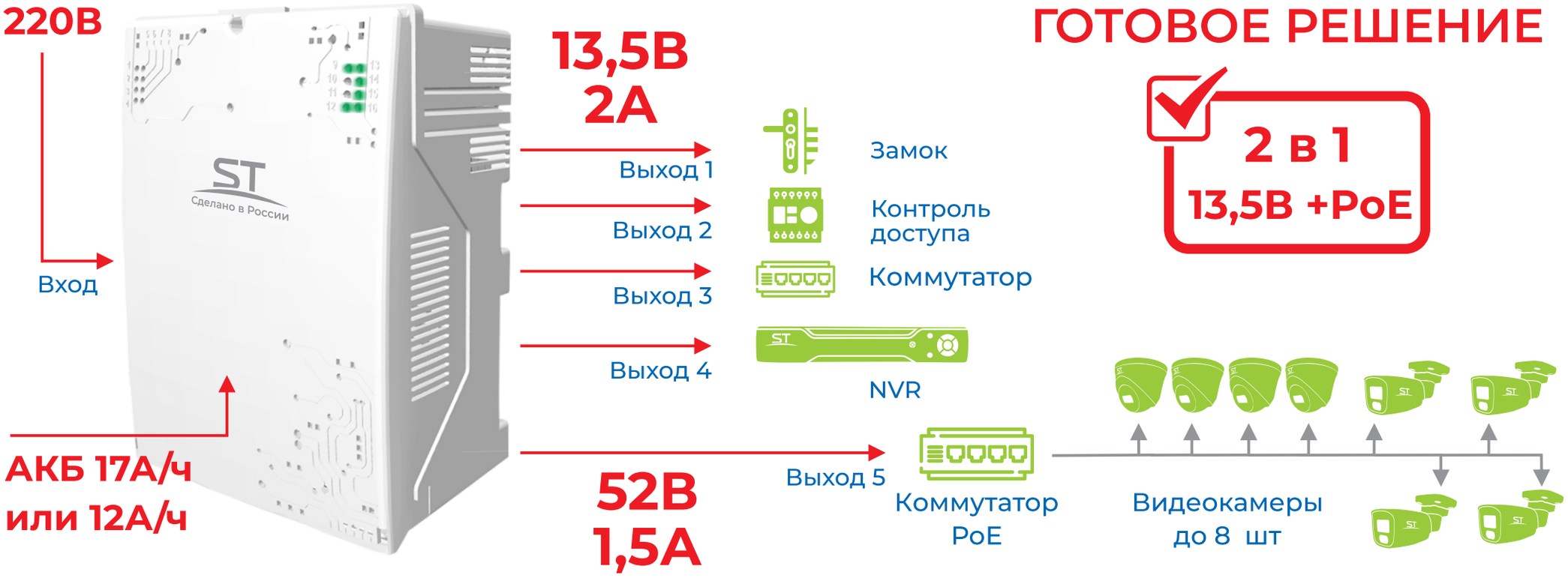

ГОТОВОЕ РЕШЕНИЕ

2 в 1
13,5В +PoE

ПЕРВЫЕ В ОТРАСЛИ - КОМПАКТНЫЙ МНОГОФУНКЦИОНАЛЬНЫЙ UPS

(БЕСПЕРЕБОЙНЫЙ ИСТОЧНИК ПИТАНИЯ) подойдет к 99% устройств на рынке ОПС и видеонаблюдения, выпущенных за последние 20 лет!

Область применения

- 4 ВЫХОДА 13,5В/2А ПРЕДНАЗНАЧЕНЫ ДЛЯ ПИТАНИЯ ВИДЕОРЕГИСТРАТОРОВ И ДРУГИХ ПОТРЕБИТЕЛЕЙ ОТ 13,5В. ДЛЯ УВЕЛИЧЕНИЯ ВЫХОДНОГО ТОКА ВЫХОДЫ МОЖНО ОБЪЕДИНЯТЬ.
- ВЫХОД 5 ПРЕДНАЗНАЧЕН ДЛЯ БЕСПЕРЕБОЙНОГО ПИТАНИЯ POE УСТРОЙСТВ МОЩНОСТЬЮ ДО 75ВТ (SWITCH/NVR).

ББП 12/52В АКБ 17А/ч

ST-ББП-71/52-2 PoE

Сделано в России

Параметры	ST-ББП-71/52-2 PoE
Входное напряжение	~ от 150В до 243В 50Гц
Потребляемая мощность от сети 220В (I вых.макс.)	160Вт
Напряжение выходное, номинальное (при наличии 220 В)	**13,5В (вых.1-4); 52В (вых.5)**
Количество выходов	5
Напряжение выходное, номинальное (при отсутствии сети 220 В (от АКБ))	10,5В...12,5В (Вых.1-4) 49В...52В (Вых.5)
Номинальный ток нагрузки 1 выхода	**2А (Вых.1-4) 1,5А (Вых.5)**
Нагрузочная способность одного выхода (макс.)	27Вт (вых.1..4); 75Вт (вых.5)
Максимальная нагрузочная способность общая	135Вт
Максимальный ток заряда АКБ	1А
Тип подключаемой АКБ	**12В(17А/ч) или 12В(12А/ч)**
Напряжение отсечки АКБ от нагрузки (защита АКБ)	10В
Величина пульсаций выходного напряжения (ном.ток нагрузки)	<120мВ
Сечение проводов, подводимых к клеммам, мм² (Вход/выход), не более	1,5
Рабочая температура окружающей среды	от -5°С до +45°С
Степень защищенности	IP20
Рабочая относительная влажность воздуха	не более 85% при температуре +25°С
Габаритные размеры источника питания, мм (шир/выс/гл)	205х262х117 мм

Преимущества

- РЕЗЕРВИРОВАНИЕ NVR С ВСТРОЕННЫМ POE
- ПИТАНИЕ NVR 2А /12В + ПИТАНИЕ POE SWITCH 8 ПОРТОВ (СУММАРНО 60 ВТ)
- С ПОДКЛЮЧЕННЫМИ КАМЕРАМИ И ДРУГИМИ ПОТРЕБИТЕЛЯМИ
- СРЕДНЕЕ ВРЕМЯ РАБОТЫ ОТ АКБ ПРИ НАГРУЗКЕ 90% - 4,5 ЧАСА,
- ПРИ ТЕМПЕРАТУРЕ ОТ +5°С И ВЫШЕ

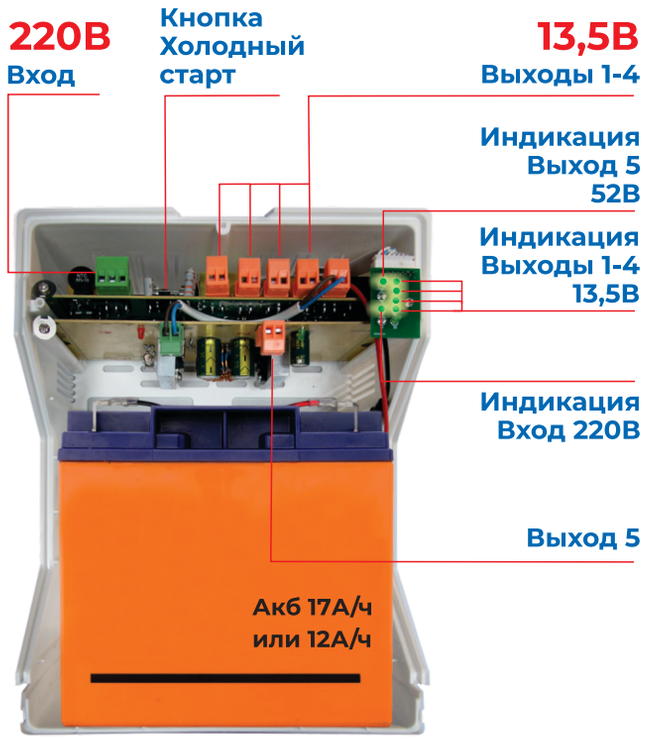

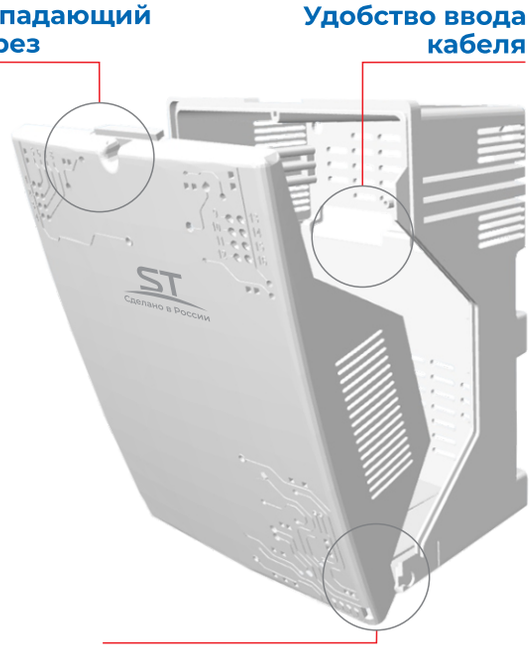

гарантия 3 года

В РЕЕСТРЕ РОССИЙСКОЙ ПРОДУКЦИИ

ББП 52В АКБ 2х7А/ч

ST-ББП-22/52-2 PoE

Сделано в России

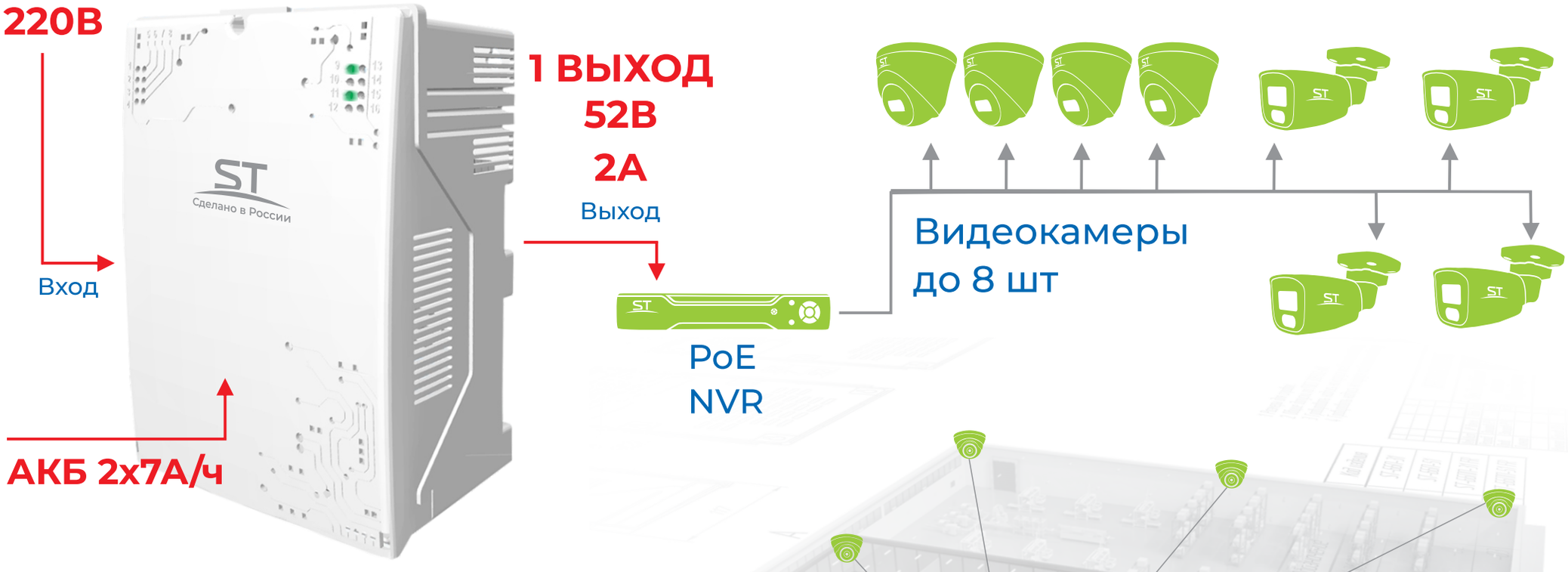

Область применения

- СИСТЕМЫ ВИДЕОНАБЛЮДЕНИЯ
- СВЕТОДИОДНОЕ ОСВЕЩЕНИЕ
- СЕТЕВОЕ ОБОРУДОВАНИЕ
- КОМПЛЕКСНЫЕ СИСТЕМЫ БЕЗОПАСНОСТИ И АВТОМАТИЗАЦИИ
- ТЕХНОЛОГИЧЕСКОЕ ОБОРУДОВАНИЕ
- АВАРИЙНОЕ ОСВЕЩЕНИЕ

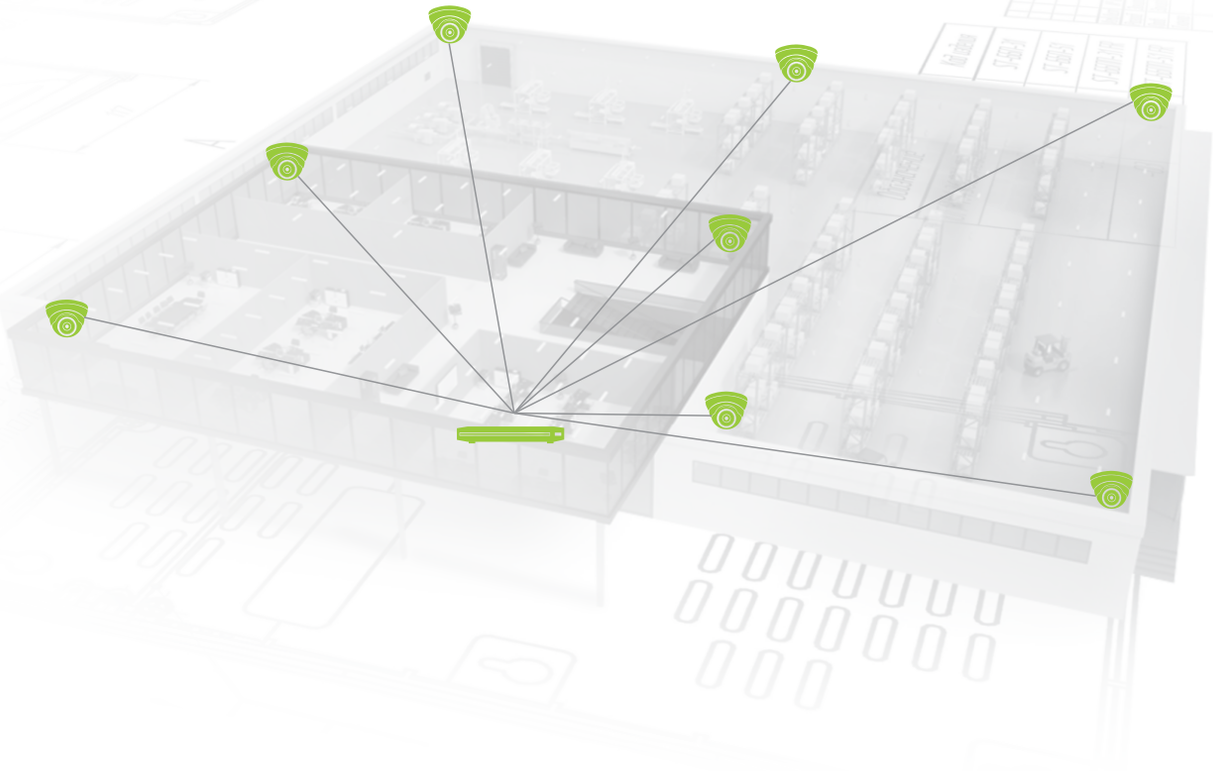

ББП 52В АКБ 2х7А/ч

ST-ББП-22/52-2 PoE

Сделано в России

Параметры	ST-ББП-22/52-2 PoE
Входное напряжение	~ от 150В до 243В 50Гц
Потребляемая мощность от сети 220В (I вых.макс.)	160Вт
Напряжение выходное, номинальное (при наличии 220 В)	**52В**
Количество выходов	1
Напряжение выходное, номинальное (при отсутствии сети 220 В (от АКБ))	49В...52В
Номинальный ток нагрузки 1 выхода	**2А**
Максимальный ток нагрузки общий	2А
Максимальный ток заряда АКБ	1А
Тип подключаемой АКБ	**2 шт. 12В 7А/ч** (Последовательное соединение)
Напряжение отсечки АКБ от нагрузки (защита АКБ)	20В
Величина пульсаций выходного напряжения (ном.ток нагрузки)	<120мВ
Сечение проводов, подводимых к клеммам, мм² (Вход/выход), не более	1,5
Рабочая температура окружающей среды	от -5°С до +45°С
Степень защищенности	IP20
Рабочая относительная влажность воздуха	не более 85% при температуре +25°С
Габаритные размеры источника питания, мм (шир/выс/гл)	205х262х117 мм

Преимущества

- СТАБИЛИЗИРОВАННОЕ НАПРЯЖЕНИЕ 52 В
- ЗАЩИТА АКБ ПРИ КОРОТКОМ ЗАМЫКАНИИ ВЫХОДА
- ЗАЩИТА АКБ ОТ ГЛУБОКОГО РАЗРЯДА
- ХОЛОДНЫЙ СТАРТ
- АВТОМАТИЧЕСКИЙ ПЕРЕХОД НА РЕЗЕРВНОЕ ПИТАНИЕ ПРИ ПРОПАЖЕ 220В

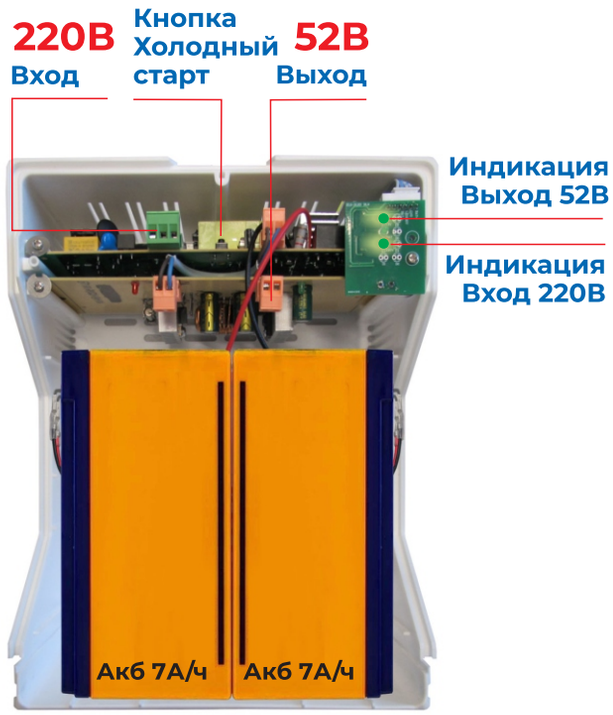

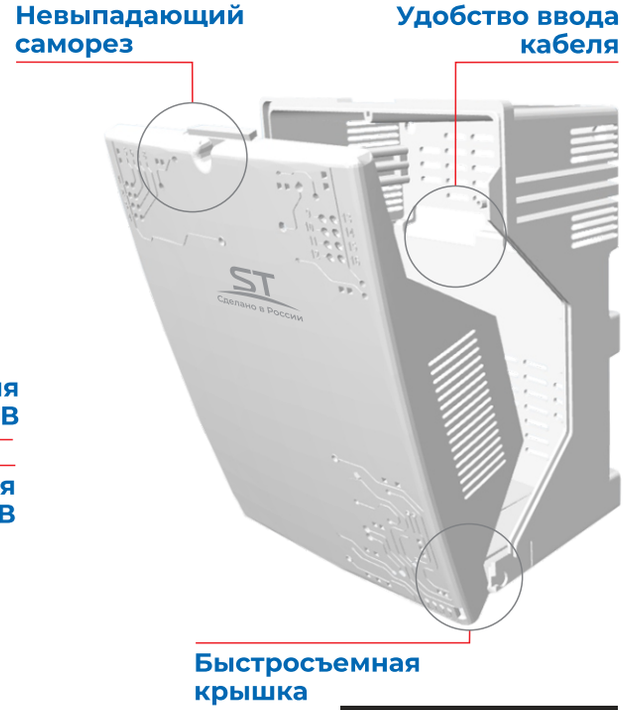

гарантия 3 года

В РЕЕСТРЕ РОССИЙСКОЙ ПРОДУКЦИИ

ББП 12 В Акб 17А/ч

ST-ББП-101

Сделано в России



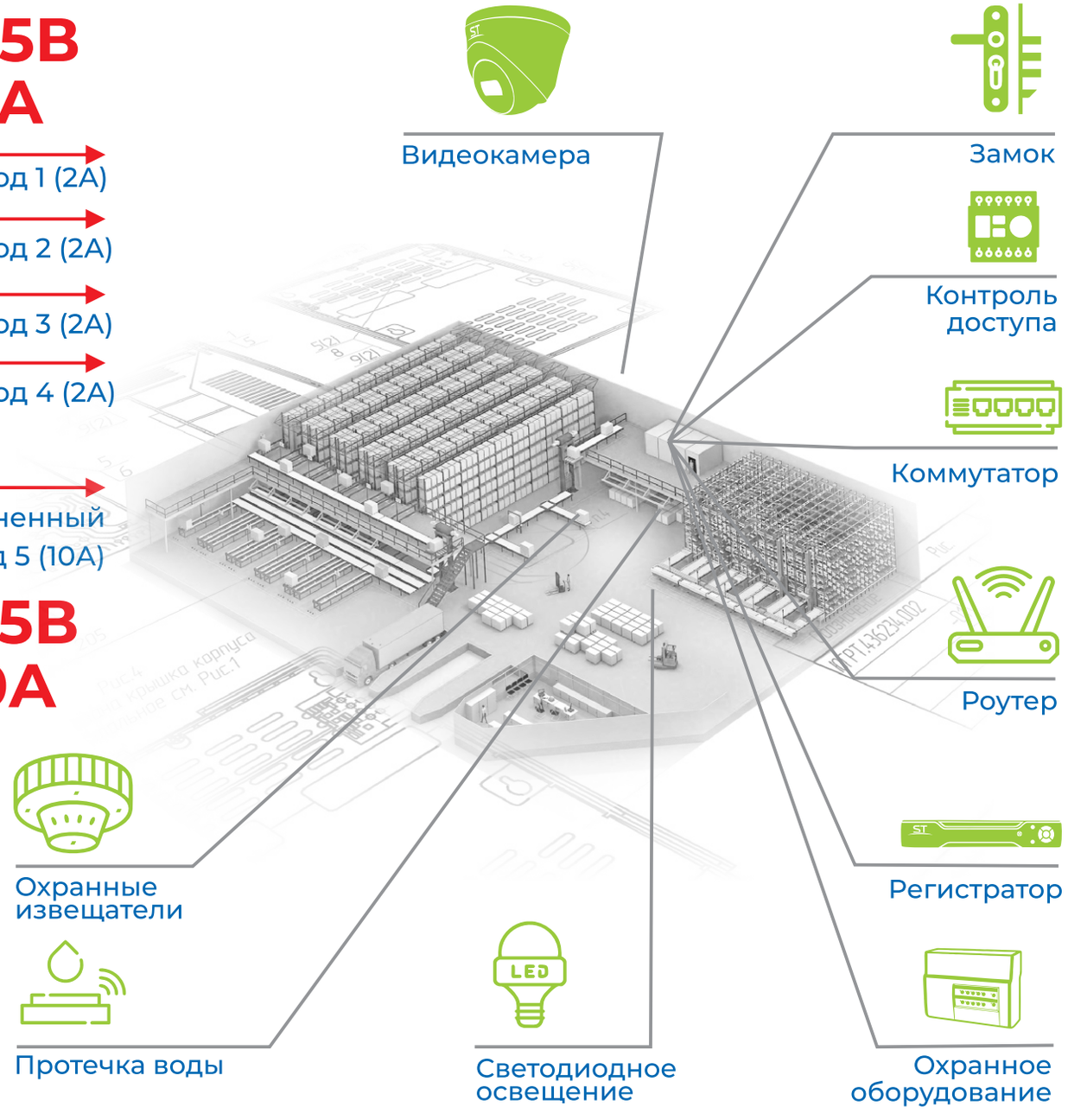

Область применения

- СИСТЕМЫ ВИДЕОНАБЛЮДЕНИЯ
- СВЕТОДИОДНОЕ ОСВЕЩЕНИЕ
- СЕТЕВОЕ ОБОРУДОВАНИЕ
- КОМПЛЕКСНЫЕ СИСТЕМЫ БЕЗОПАСНОСТИ И АВТОМАТИЗАЦИИ
- ТЕХНОЛОГИЧЕСКОЕ ОБОРУДОВАНИЕ
- АВАРИЙНОЕ ОСВЕЩЕНИЕ

ББП 12 В Акб 17А/ч

ST-ББП-101

Сделано в России

Параметры	ST-ББП-101
Входное напряжение	~ от 150В до 243В 50Гц
Потребляемая мощность от сети 220В (I вых.макс.)	160Вт
Напряжение выходное, номинальное (при наличии 220 В)	**13,5В**
Количество выходов	5
Напряжение выходное, номинальное (при отсутствии сети 220 В (от АКБ))	10,5В...12,5В
Номинальный ток нагрузки 1 выхода	**2А (Вых.1-4) 10А (Вых.5)**
Максимальный ток нагрузки	10А
Нагрузочная способность одного выхода (макс.)	27Вт (вых.1..4); 135Вт (вых.5)
Максимальная нагрузочная способность общая	135Вт
Максимальный ток заряда АКБ	1А
Тип подключаемой АКБ	**12В(17А/ч) или 12В(12А/ч)**
Напряжение отсечки АКБ от нагрузки (защита АКБ)	10В
Величина пульсаций выходного напряжения (ном.ток нагрузки)	<120мВ
Сечение проводов, подводимых к клеммам, мм² (Вход/выход), не более	1,5
Рабочая температура окружающей среды	от -5°С до +45°С
Степень защищенности	IP20
Рабочая относительная влажность воздуха	не более 85% при температуре +25°С
Габаритные размеры источника питания, мм (шир/выс/гл)	205х262х117 мм

Преимущества

- 4 НЕЗАВИСИМЫХ ВЫХОДА 13,5В/2А КАЖДЫЙ +
- ОБЪЕДИНЕННЫЙ ВЫХОД 13,5В/10А
- ЗАЩИТА ВСЕХ ВЫХОДОВ ОТ КОРОТКОГО ЗАМЫКАНИЯ
- ЗАЩИТА АКБ ОТ ГЛУБОКОГО РАЗРЯДА
- ХОЛОДНЫЙ СТАРТ
- АВТОМАТИЧЕСКИЙ ПЕРЕХОД НА РЕЗЕРВНОЕ ПИТАНИЕ ПРИ ПРОПАЖЕ 220 В



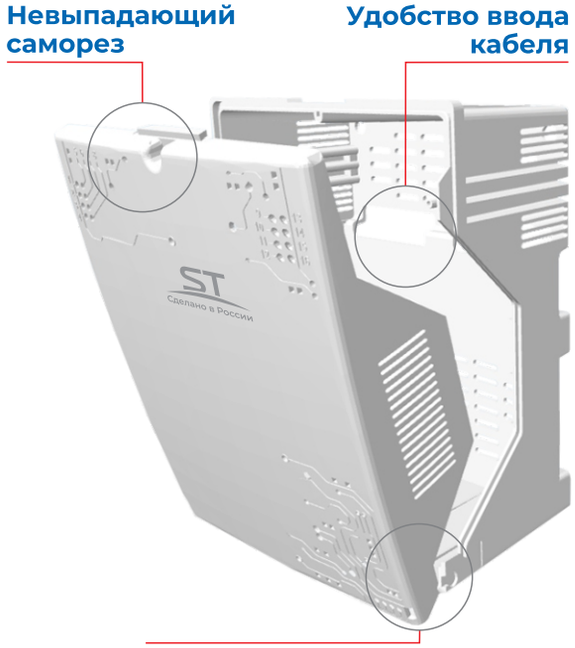

Варианты объединения выходов:



гарантия 3 года

В РЕЕСТРЕ РОССИЙСКОЙ ПРОДУКЦИИ

ББП 52В АКБ 2х12А/ч
СЕРИЯ EXTREME

ST-ББП-225/52 POE X

ST
Сделано в России

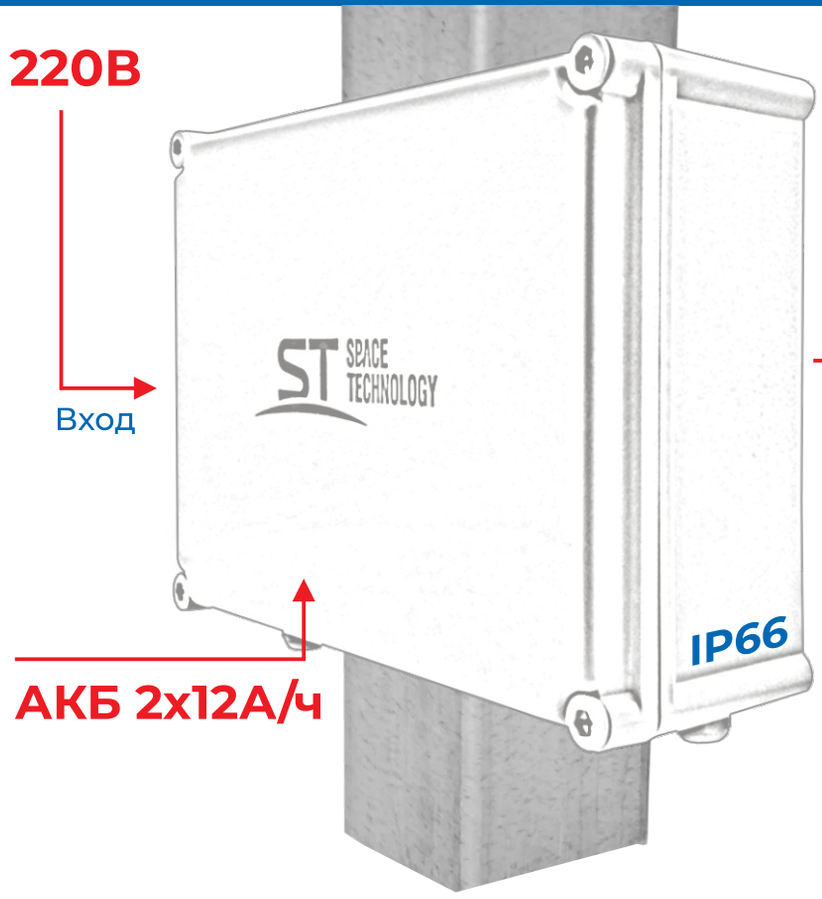

1 ВЫХОД
52В
100 Ватт

Выход



PoE
NVR

ГОТОВОЕ РЕШЕНИЕ

ПЕРВЫЙ УНИВЕРСАЛЬНЫЙ UPS подходит к 99% устройств

Вариант 1

Видеокамеры
до 8 шт



Область применения

- СЕТЕВОЕ ОБОРУДОВАНИЕ
- ТЕЛЕКОММУНИКАЦИИ И СВЯЗЬ
- ПРОМЫШЛЕННОСТЬ И АВТОМАТИЗАЦИЯ
- ЦЕНТРЫ ОБРАБОТКИ ДАННЫХ (ЦОД) И СЕРВЕРНЫЕ
- ЭНЕРГЕТИКА
- СИСТЕМЫ ВИДЕОНАБЛЮДЕНИЯ

ПЕРВЫЕ В ОТРАСЛИ -

КОМПАКТНЫЙ МНОГОФУНКЦИОНАЛЬНЫЙ UPS
(БЕСПЕРЕБОЙНЫЙ ИСТОЧНИК ПИТАНИЯ)
подойдет к 99% устройств на рынке ОПС
и видеонаблюдения, выпущенных за последние 20 лет!

ББП 52В АКБ 2х12А/ч
СЕРИЯ EXTREME

ST-ББП-225/52 POE X

Сделано в России

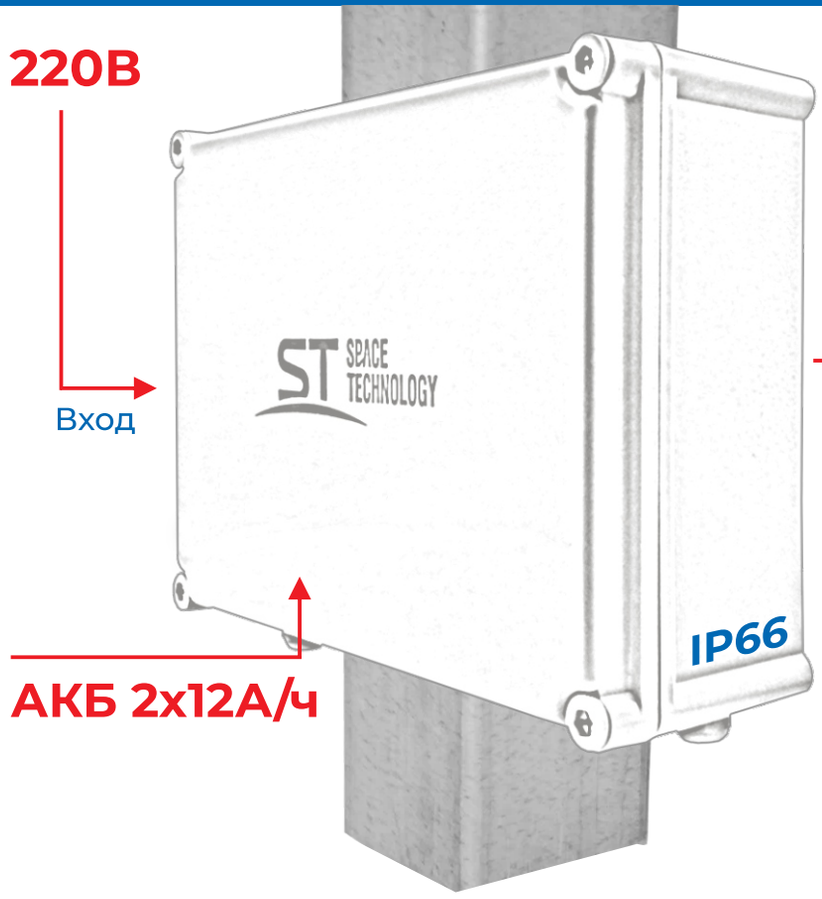

1 ВЫХОД
52В
100 Ватт

Выход

Коммутатор

ГОТОВОЕ РЕШЕНИЕ

ПЕРВЫЙ УНИВЕРСАЛЬНЫЙ UPS подходит к 99% устройств

Вариант 2

Видеокамеры до 8 шт



Область применения

- СЕТЕВОЕ ОБОРУДОВАНИЕ
- ТЕЛЕКОММУНИКАЦИИ И СВЯЗЬ
- ПРОМЫШЛЕННОСТЬ И АВТОМАТИЗАЦИЯ
- ЦЕНТРЫ ОБРАБОТКИ ДАННЫХ (ЦОД) И СЕРВЕРНЫЕ
- ЭНЕРГЕТИКА
- СИСТЕМЫ ВИДЕОНАБЛЮДЕНИЯ

ПЕРВЫЕ В ОТРАСЛИ -

КОМПАКТНЫЙ МНОГОФУНКЦИОНАЛЬНЫЙ UPS
(БЕСПЕРЕБОЙНЫЙ ИСТОЧНИК ПИТАНИЯ)
подойдет к 99% устройств на рынке ОПС
и видеонаблюдения, выпущенных за последние 20 лет!

ББП 52В АКБ 2х12А/ч
СЕРИЯ EXTREME

ST-ББП-225/52 POE X

ST
Сделано в России

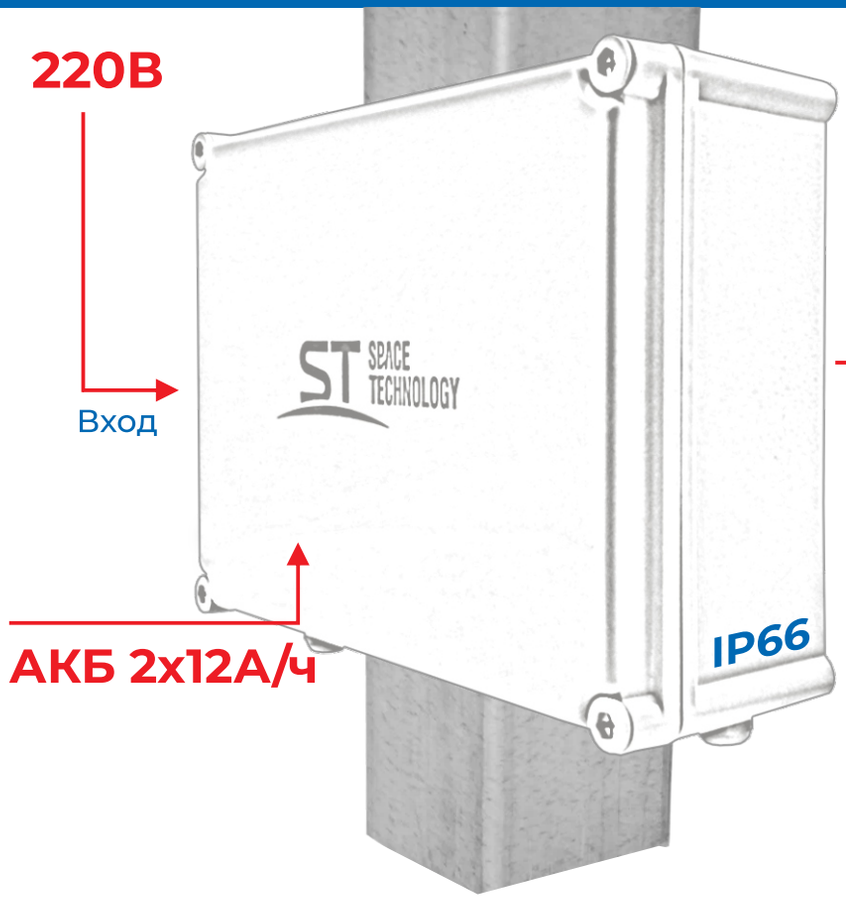

1 ВЫХОД
52В
100 Ватт

Выход

ГОТОВОЕ РЕШЕНИЕ

ПЕРВЫЙ УНИВЕРСАЛЬНЫЙ UPS подходит к 99% устройств

Вариант 3

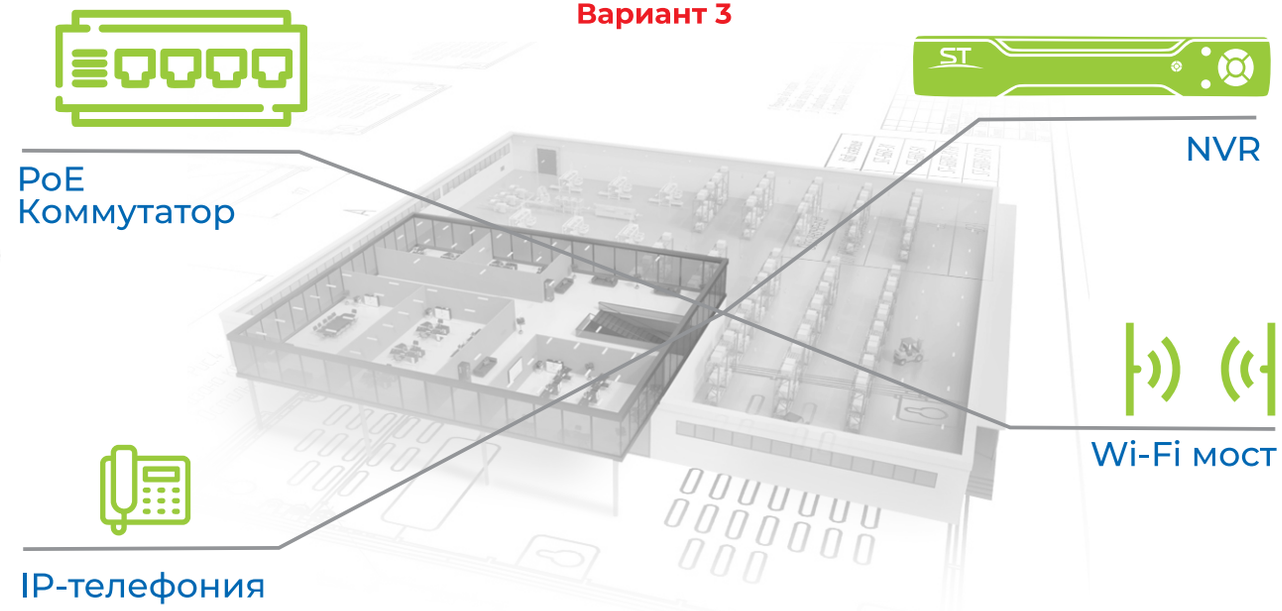

Область применения

- СЕТЕВОЕ ОБОРУДОВАНИЕ
- ТЕЛЕКОММУНИКАЦИИ И СВЯЗЬ
- ПРОМЫШЛЕННОСТЬ И АВТОМАТИЗАЦИЯ
- ЦЕНТРЫ ОБРАБОТКИ ДАННЫХ (ЦОД) И СЕРВЕРНЫЕ
- ЭНЕРГЕТИКА
- СИСТЕМЫ ВИДЕОНАБЛЮДЕНИЯ

ПЕРВЫЕ В ОТРАСЛИ -

КОМПАКТНЫЙ МНОГОФУНКЦИОНАЛЬНЫЙ UPS
(БЕСПЕРЕБОЙНЫЙ ИСТОЧНИК ПИТАНИЯ)
подойдет к 99% устройств на рынке ОПС
и видеонаблюдения, выпущенных за последние 20 лет!

ББП 52В АКБ 2х12А/ч
СЕРИЯ EXTREME

ST-ББП-225/52 POE X

Сделано в России

Параметры	ST-ББП-225/52 POE X/ ST-ББП-425/52 POE X	
Входное напряжение	~ от 150В до 243В 50Гц	
Потребляемая мощность от сети 220В (I вых.макс.)	160Вт	320Вт
Напряжение выходное, номинальное (при наличии 220 В)	**52В**	
Количество выходов	1	
Напряжение выходное, номинальное (при отсутствии сети 220 В (от АКБ))	49В...52В	
Номинальный ток нагрузки 1 выхода	**2А**	**4А**
Максимальный ток нагрузки	2А	4А
Нагрузочная способность одного выхода (макс.)	100Вт	200Вт
Максимальная нагрузочная способность общая	100Вт	200Вт
Максимальный ток заряда АКБ	1А	
Тип подключаемой АКБ	**2 шт. 12В 12А/ч**	
Напряжение отсечки АКБ от нагрузки (защита АКБ)	20В	
Величина пульсаций выходного напряжения (ном.ток нагрузки)	<120мВ	
Сечение проводов, подводимых к клеммам, мм² (Вход/выход), не более	1,5	
Рабочая температура окружающей среды	**от -25°С до +45°С**	
Степень защищенности	**IP66**	
Рабочая относительная влажность воздуха	не более 85% при температуре +25°С	
Габаритные размеры источника питания, мм (шир/выс/гл)	280х380х129,5 мм	

Преимущества

СЕРИЯ EXTREME (ЭКСТРИМ) - УЛИЧНОЕ ИСПОЛНЕНИЕ (IP66)
ТЕМПЕРАТУРНЫЙ РЕЖИМ **-50+45°С**
ВСТРОЕННЫЙ ОБОГРЕВ, УТЕПЛЕНИЕ АКБ
ПИТАНИЕ SWITCH-POE С НАГРУЗКОЙ ДО 60 ВТ -
РЕЗЕРВНОЕ ПИТАНИЕ ДО 4 ЧАСОВ ПРИ ПРОПАЖЕ 220В -
ПРИ УЛИЧНОЙ ТЕМПЕРАТУРЕ (ОТ -20 ДО 0°С)
СПОСОБНОСТЬ ЗАПИТЫВАТЬ POE-NVR, POE-SWITCH ДО 60 ВТ
УПРОЩАЕТ ПРОЦЕСС РАЗВЁРТЫВАНИЯ И ЭКСПЛУАТАЦИИ СИСТЕМЫ ВИДЕОНАБЛЮДЕНИЯ

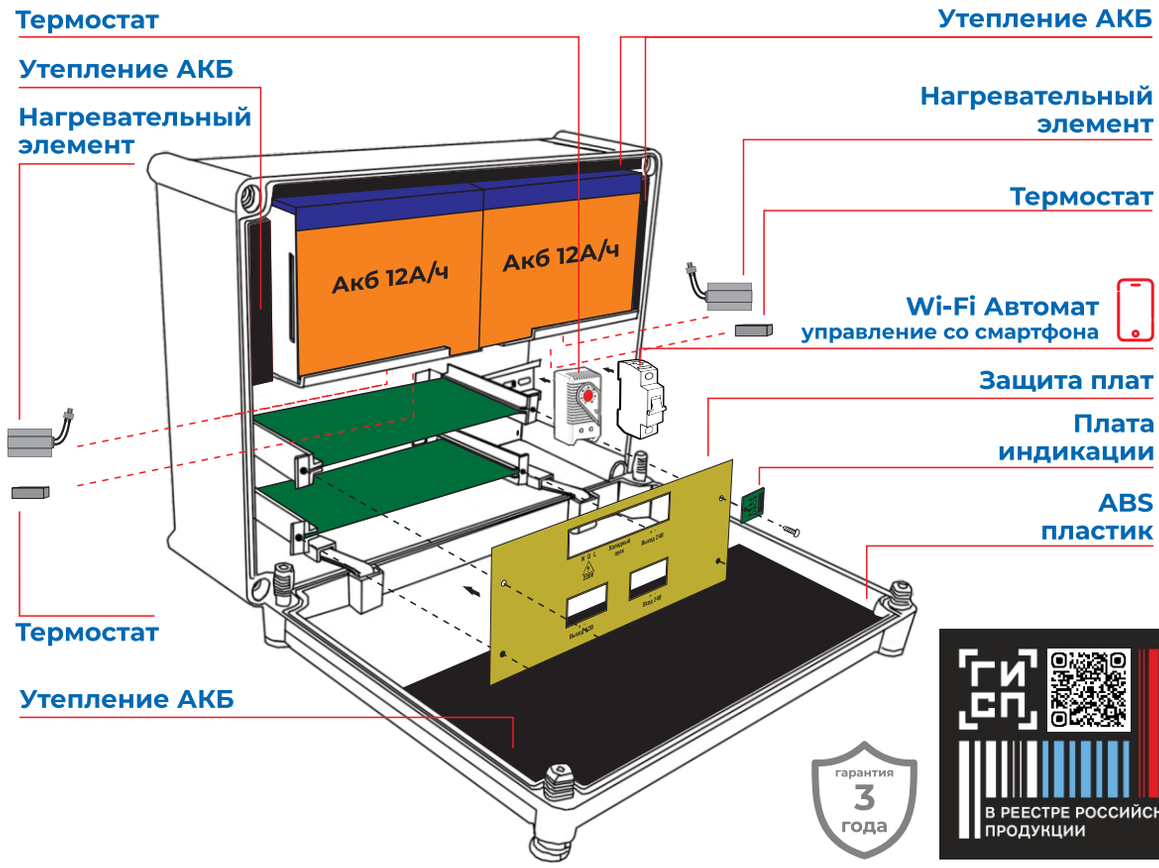

гарантия 3 года

В РЕЕСТРЕ РОССИЙСКОЙ ПРОДУКЦИИ

ББП 52В АКБ 2х12А/ч
СЕРИЯ EXTREME

ST-ББП-22/52 POE X

Сделано в России

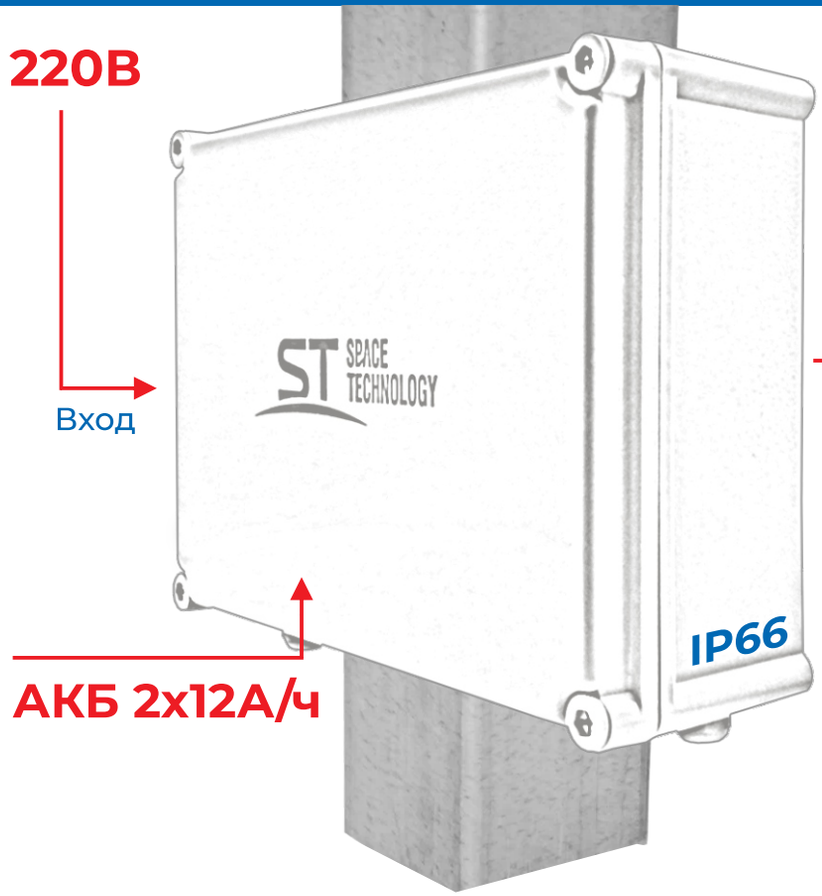

1 ВЫХОД
52В
100 Ватт

Выход

PoE
NVR

ГОТОВОЕ РЕШЕНИЕ

ПЕРВЫЙ УНИВЕРСАЛЬНЫЙ UPS подходит к 99% устройств

Вариант 1

Видеокамеры
до 8 шт



Область применения

- СЕТЕВОЕ ОБОРУДОВАНИЕ
- ТЕЛЕКОММУНИКАЦИИ И СВЯЗЬ
- ПРОМЫШЛЕННОСТЬ И АВТОМАТИЗАЦИЯ
- ЦЕНТРЫ ОБРАБОТКИ ДАННЫХ (ЦОД) И СЕРВЕРНЫЕ
- ЭНЕРГЕТИКА
- СИСТЕМЫ ВИДЕОНАБЛЮДЕНИЯ

ПЕРВЫЕ В ОТРАСЛИ -

КОМПАКТНЫЙ МНОГОФУНКЦИОНАЛЬНЫЙ UPS
(БЕСПЕРЕБОЙНЫЙ ИСТОЧНИК ПИТАНИЯ)
подойдет к 99% устройств на рынке ОПС
и видеонаблюдения, выпущенных за последние 20 лет!

ББП 52В АКБ 2х12А/ч
СЕРИЯ EXTREME

ST-ББП-22/52 POE X

Сделано в России

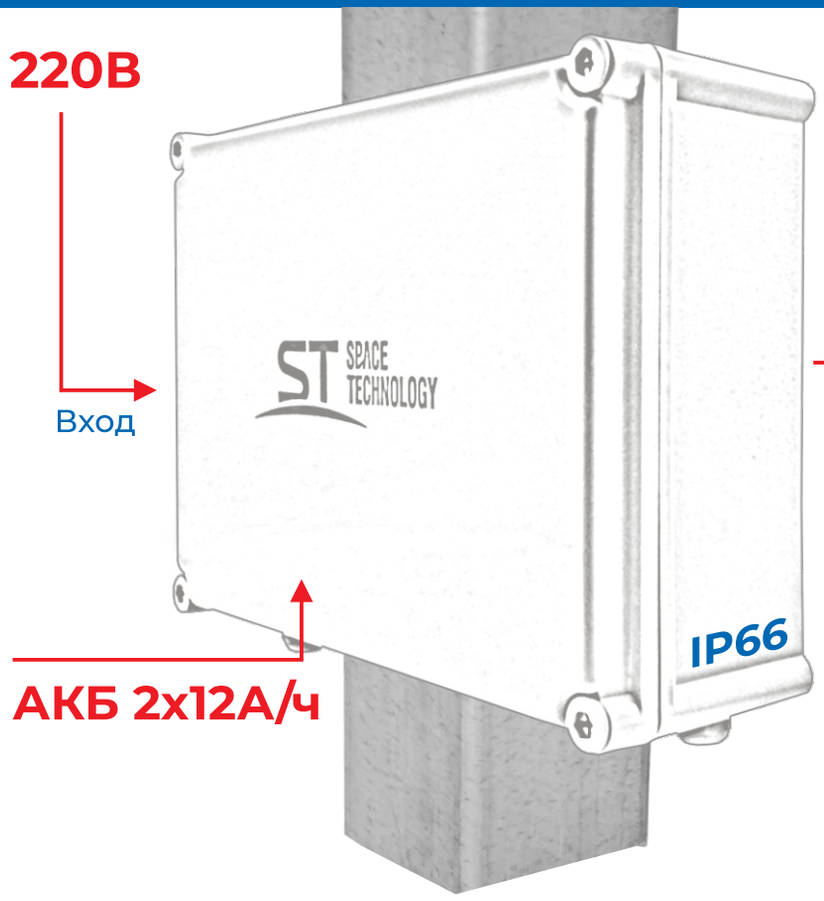

1 ВЫХОД
52В
100 Ватт

Выход

Коммутатор

ГОТОВОЕ РЕШЕНИЕ

ПЕРВЫЙ УНИВЕРСАЛЬНЫЙ UPS подходит к 99% устройств

Вариант 2

Видеокамеры до 8 шт



Область применения

- СЕТЕВОЕ ОБОРУДОВАНИЕ
- ТЕЛЕКОММУНИКАЦИИ И СВЯЗЬ
- ПРОМЫШЛЕННОСТЬ И АВТОМАТИЗАЦИЯ
- ЦЕНТРЫ ОБРАБОТКИ ДАННЫХ (ЦОД) И СЕРВЕРНЫЕ
- ЭНЕРГЕТИКА
- СИСТЕМЫ ВИДЕОНАБЛЮДЕНИЯ

ПЕРВЫЕ В ОТРАСЛИ -

КОМПАКТНЫЙ МНОГОФУНКЦИОНАЛЬНЫЙ UPS
(БЕСПЕРЕБОЙНЫЙ ИСТОЧНИК ПИТАНИЯ)
подойдет к 99% устройств на рынке ОПС
и видеонаблюдения, выпущенных за последние 20 лет!

ББП 52В АКБ 2х12А/ч
СЕРИЯ EXTREME

ST-ББП-22/52 POE X

Сделано в России

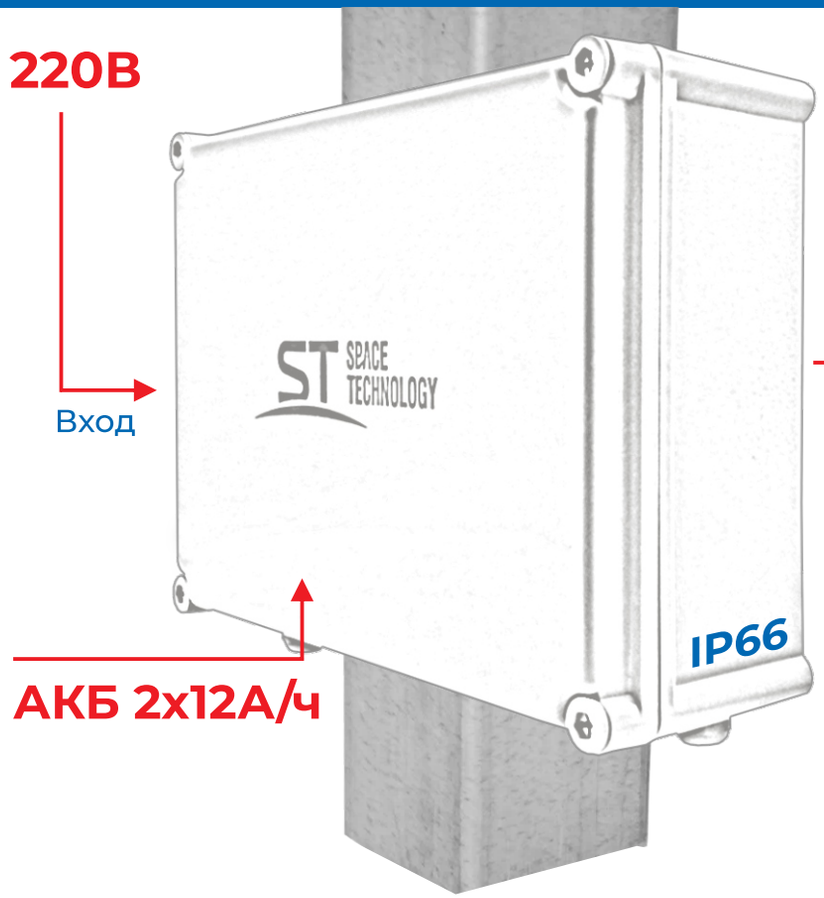

1 ВЫХОД
52В
100 Вт

Выход

ГОТОВОЕ РЕШЕНИЕ

ПЕРВЫЙ УНИВЕРСАЛЬНЫЙ UPS подходит к 99% устройств

Вариант 3

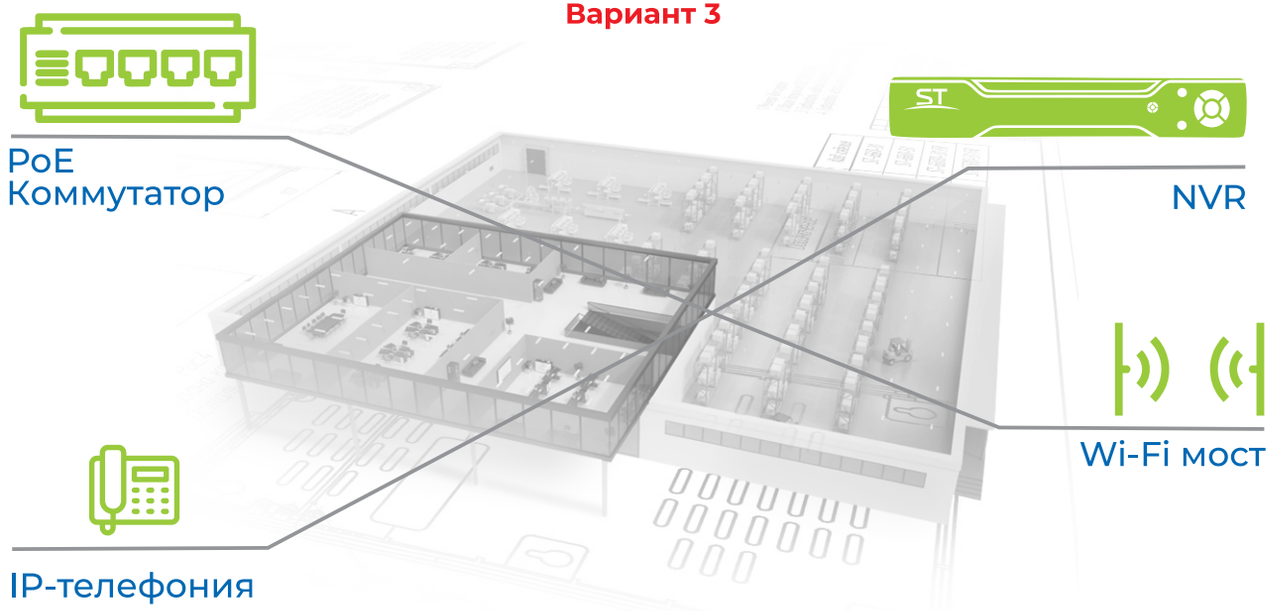

Область применения

- СЕТЕВОЕ ОБОРУДОВАНИЕ
- ТЕЛЕКОММУНИКАЦИИ И СВЯЗЬ
- ПРОМЫШЛЕННОСТЬ И АВТОМАТИЗАЦИЯ
- ЦЕНТРЫ ОБРАБОТКИ ДАННЫХ (ЦОД) И СЕРВЕРНЫЕ
- ЭНЕРГЕТИКА
- СИСТЕМЫ ВИДЕОНАБЛЮДЕНИЯ

ПЕРВЫЕ В ОТРАСЛИ -

КОМПАКТНЫЙ МНОГОФУНКЦИОНАЛЬНЫЙ UPS
(БЕСПЕРЕБОЙНЫЙ ИСТОЧНИК ПИТАНИЯ)
подойдет к 99% устройств на рынке ОПС
и видеонаблюдения, выпущенных за последние 20 лет!

ББП 52В АКБ 2х12А/ч
СЕРИЯ EXTREME

ST-ББП-22/52 POE X

Сделано в России

Параметры	ST-ББП-22/52 POE X/ ST-ББП-42/52 POE X	
Входное напряжение	~ от 150В до 243В 50Гц	
Потребляемая мощность от сети 220В (I вых.макс.)	160Вт	320Вт
Напряжение выходное, номинальное (при наличии 220 В)	**52В**	
Количество выходов	1	
Напряжение выходное, номинальное (при отсутствии сети 220 В (от АКБ))	49В...52В	
Номинальный ток нагрузки 1 выхода	**2А**	**4А**
Максимальный ток нагрузки	2А	4А
Нагрузочная способность одного выхода (макс.)	100Вт	200Вт
Максимальная нагрузочная способность общая	100Вт	200Вт
Максимальный ток заряда АКБ	1А	
Тип подключаемой АКБ	**2 шт. 12В 12А/ч**	
Напряжение отсечки АКБ от нагрузки (защита АКБ)	20В	
Величина пульсаций выходного напряжения (ном.ток нагрузки)	<120мВ	
Сечение проводов, подводимых к клеммам, мм² (Вход/выход), не более	1,5	
Рабочая температура окружающей среды	**от -25°С до +45°С**	
Степень защищенности	**IP66**	
Рабочая относительная влажность воздуха	не более 85% при температуре +25°С	
Габаритные размеры источника питания, мм (шир/выс/гл)	280х380х129,5 мм	

Преимущества

- УЛИЧНОЕ ИСПОЛНЕНИЕ (IP66)
- ТЕМПЕРАТУРНЫЙ РЕЖИМ **-25+45°С**
- ПИТАНИЕ SWITCH POE 8 С НАГРУЗКОЙ ДО 60 ВТ -
- ДЕРЖИТ ДО 4 ЧАСОВ БЕЗ НАГРУЗКИ 220В
- СПОСОБНОСТЬ ЗАПИТЫВАТЬ POE-NVR, POE-SWITCH ДО 60 ВТ
- УПРОЩАЕТ ПРОЦЕСС РАЗВЁРТЫВАНИЯ И ЭКСПЛУАТАЦИИ СИСТЕМЫ ВИДЕОНАБЛЮДЕНИЯ

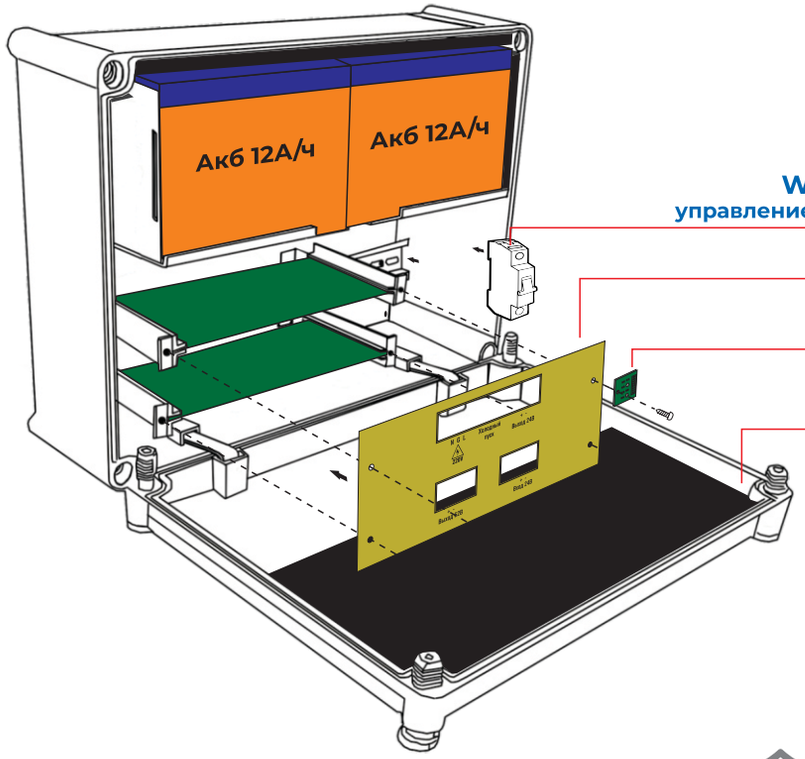

гарантия 3 года

В РЕЕСТРЕ РОССИЙСКОЙ ПРОДУКЦИИ

ST-ББП-22/52 POE X
ST-ББП-42/52 POE X
СЕРИЯ EXTREME

Вариант внутренней установки

ТЕМПЕРАТУРНЫЙ РЕЖИМ -25+45°C



- СЕРИЯ EXTREME (ЭКСТРИМ) - ВАРИАНТ ДЛЯ УМЕРЕННОГО КЛИМАТА И ВНУТРЕННЕЙ УСТАНОВКИ (IP66)
- ВЫСОКАЯ СТЕПЕНЬ ПЫЛЕ-ВЛАГОЗАЩИТЫ
- ХОЛОДНЫЙ ПУСК
- АВТОМАТИЧЕСКАЯ ПЕРЕЗАГРУЗКА СИСТЕМЫ ПО РАСПИСАНИЮ
- УПРАВЛЕНИЕ СМАРТФОНОМ ИЗ ЛЮБОЙ ТОЧКИ МИРА
- ВОЗМОЖНОСТЬ ГОЛОСОВОГО УПРАВЛЕНИЯ ПИТАНИЕМ УСТРОЙСТВА

ST-ББП-225/52 POE X
ST-ББП-425/52 POE X
СЕРИЯ EXTREME

Сделано в России

Вариант уличной установки

ТЕМПЕРАТУРНЫЙ РЕЖИМ -50+45°C







- СЕРИЯ EXTREME (ЭКСТРИМ) - УЛИЧНОЕ ИСПОЛНЕНИЕ (IP66)
- ВЫСОКАЯ СТЕПЕНЬ ПЫЛЕ-ВЛАГОЗАЩИТЫ
- ХОЛОДНЫЙ ПУСК
- ВСТРОЕННЫЙ ОБОГРЕВ, СИСТЕМА ТЕРМОРЕГУЛЯЦИИ
- АВТОМАТИЧЕСКАЯ ПЕРЕЗАГРУЗКА СИСТЕМЫ ПО РАСПИСАНИЮ
- УПРАВЛЕНИЕ СМАРТФОНОМ ИЗ ЛЮБОЙ ТОЧКИ МИРА
- ВОЗМОЖНОСТЬ ГОЛОСОВОГО УПРАВЛЕНИЯ ПИТАНИЕМ УСТРОЙСТВА
- УТЕПЛЕНИЕ АКБ